TỔNG CÔNG TY THÉP VN-CTCP **CÔNG TY CỔ PHẦN** **GANG THÉP THÁI NGUYÊN**	CỘNG HOÀ XÃ HỘI CHỦ NGHĨA VIỆT NAM **Độc lập – Tự do – Hạnh phúc**
Số:478/TB- GTTN	*Thái Nguyên, ngày 16 tháng 10 năm 2026*

THÔNG BÁO
Về việc mời chào giá cạnh tranh cung cấp vật tư

Công ty Cổ phần Gang thép Thái Nguyên (TISCO) có nhu cầu mua các loại vật tư phục vụ sửa chữa Lò cao số 3, cụ thể như sau:

1. Hàng hóa- Số lượng- Yêu cầu chất lượng - Quy cách

- Hàng hóa là vật tư cho sửa chữa lớn Lò cao số 3 gồm: Gạch xây lò cao; bột (vữa) chịu nhiệt; chất than lạnh và vật liệu nhét phoi thép (Bê tông phoi Gang)

Chủng loại, số lượng, quy cách, các yêu cầu về chỉ tiêu chất lượng cho mỗi loại vật tư,... (Có đơn hàng và bản vẽ kèm theo).

- Hàng hóa có xuất xứ Trung Quốc; hàng hóa phải có giấy chứng nhận chất lượng (CQ) của nhà sản xuất và chứng nhận xuất xứ (C/O) do Phòng thương mại và công nghiệp Trung Quốc phát hành.

Trọng lượng nêu trong hồ sơ là trọng lượng lý thuyết. Trọng lượng thực tế được xác định qua cân của TISCO khi giao hàng. Số lượng qua kiểm đếm thực tế khi giao nhận.

2. Điều kiện về thời gian giao hàng và địa điểm giao hàng:

- Thời gian giao hàng: Giao hàng xong trước ngày ...../..../2026.

- Địa điểm giao hàng: Hàng hóa được giao tại Chi nhánh Công ty CP Gang thép Thái Nguyên- Nhà máy Luyện Gang (Địa chỉ: Tổ dân phố Cam Giá 2, phường Gia Sàng - tỉnh Thái Nguyên)

3. Thời hạn thanh toán: Trong vòng 30 ngày kể từ ngày hoàn thành thủ tục nghiệm thu nhập kho.

4. Các đơn vị tham gia chào giá cạnh tranh phải nộp bằng tiền mặt hoặc chuyển khoản vào tài khoản của TISCO một khoản tiền trị giá 200.000.000 đồng *(Hai trăm triệu đồng)* tiền bảo lãnh chào giá cạnh tranh để bảo vệ TISCO trong trường hợp đơn vị trúng giá nhưng không thực hiện ký hợp đồng hoặc không nộp bảo lãnh thực hiện hợp đồng. TISCO sẽ trả lại khoản tiền này cho những đơn vị không trúng giá trong vòng 07 ngày làm việc sau ngày mở xét chào giá.

- Thông tin tài khoản:

+ 117000023226 - Ngân hàng TMCP Công thương Lưu Xá- Thái Nguyên.

+ 3900000368 - Ngân hàng đầu tư và phát triển Thái Nguyên

5. Bảo lãnh thực hiện hợp đồng: Đơn vị trúng giá, ký hợp đồng phải thực hiện bảo lãnh thực hiện hợp đồng bằng thư bảo lãnh của ngân hàng hoặc bằng tiền mặt với số tiền bảo lãnh tương ứng 5% giá trị hợp đồng.

Kính mời các nhà cung cấp có năng lực tham gia chào giá các loại vật tư với các điều kiện và nội dung yêu cầu của TISCO nêu trên.

Báo giá gửi về Văn phòng TISCO trước 10h00' ngày 22/10/2026 (Yêu cầu báo giá có chữ ký và dấu của Giám đốc đơn vị, để trong phong bì kín có niêm phong, ngoài phong bì phải ghi rõ "Chào giá cạnh tranh: Vật tư cho sửa chữa lớn Lò cao số 3 – Nhà máy Luyện gang"); Báo giá ghi đầy đủ các thông tin như số tài khoản, ngân hàng, địa chỉ doanh nghiệp để TISCO chuyển trả số tiền đảm bảo dự chào giá trong trường hợp không trúng chào giá cạnh tranh). TISCO sẽ không xét những báo giá chào không đúng với nội dung yêu cầu của TISCO và gửi về sau thời gian yêu cầu.

- Địa chỉ liên hệ: Tổ dân phố Cam Giá 2, phường Gia Sàng - tỉnh Thái Nguyên.
- Điện thoại: 0208 3832.060; 0208 3833.563. Fax: 0208.3836421.

Nơi nhận:
- Các khách hàng
- Lưu VT, KHKD (VT XNK-7b)

TỔNG GIÁM ĐỐC

M.S.D.N: 4600100155-C.T.C.P
CÔNG TY CỔ PHẦN GANG THÉP THÁI NGUYÊN
P. GIA SÀNG - T. THÁI NGUYÊN

KT.TỔNG GIÁM ĐỐC
PHÓ TỔNG GIÁM ĐỐC
Hà Tuấn Hưng

Mẫu số 02

CÔNG TY CỔ PHẦN GANG THÉP THÁI NGUYÊN
ĐƠN VỊ: NHÀ MÁY LUYỆN GANG

CỘNG HÒA XÃ HỘI CHỦ NGHĨA VIỆT NAM
Độc lập - Tự do - Hạnh phúc

Ngày 16 tháng 10 năm 2026

ĐƠN HÀNG MUA VẬT TƯ - Đơn hàng số 4
(Phục vụ sửa chữa lớn lò cao số 3)

STT	Tên vật tư, hàng hóa		Ký mã hiệu, số bản vẽ	Vị trí sử dụng	Xuất xứ	Số lượng (Viên)	Đơn trọng (Kg/viên)	Tổng trọng (Kg)	Ghi chú
	A. PHẦN GẠCH CHỊU LỬA								
	I. GẠCH CÁC BON - NHÔM (Al_2O_3≥68%, C≥12%), tỷ trọng 2,9 tấn/m3								
	GẠCH XÂY ĐOẠN 2 (Đáy lò)							**96.726**	
1	G_2	345 x 75 x 150	XL3-G2-68	Lò cao số 3	Trung Quốc	8590	11,26	96.726	
	GẠCH XÂY ĐOẠN 3 (Nồi lò)							**60.267**	
1	G_1	230 x 150 x 75	XL3-G1-68	Lò cao số 3	Trung Quốc	633	7,5	4.751	
2	G_2	345 x 150 x 75	XL3-G2-68	Lò cao số 3	Trung Quốc	540	11,26	6.077	
3	G_3	230 x (150 / 135) x 75	XL3-G3-68	Lò cao số 3	Trung Quốc	2750	7,13	19.608	
4	G_4	345 x (150/ 125) x 75	XL3-G4-68	Lò cao số 3	Trung Quốc	1399	10,32	14.435	
5	G_5	230 x (150 /120) x 75	XL3-G5-68	Lò cao số 3	Trung Quốc	1048	6,75	7.071	
6	G_6	345 x (150/110) x 75	XL3-G6-68	Lò cao số 3	Trung Quốc	854	9,75	8.325	
	Tổng lượng Cacbon nhôm							**156.993**	
	II. GẠCH CAO NHÔM (Al_2O_3≥70%), tỷ trọng 2,45 tấn/m3								
	GẠCH XÂY ĐOẠN 4+5+6 (Hông lò)							**77.972**	
1	Y_1*	410 x 150 x 75	XL3-Y1*	Lò cao số 3	Trung Quốc	837	11,3	9.463	
2	Y_2*	410x (150 /110) x 75	XL3-Y2*	Lò cao số 3	Trung Quốc	3992	9,79	39.084	
3	Y_3*	410x (150 /135) x 75	XL3-Y3*	Lò cao số 3	Trung Quốc	2740	10,74	29.425	
	III. GẠCH CAO NHÔM (Al_2O_3≥65%),tỷ trọng 2,40 tấn/m3							-	
	GẠCH XÂY ĐOẠN 7 (Thân lò)							**65.614**	
1	G_1	230 x 150 x 75	XL3-G1-65	Lò cao số 3	Trung Quốc	678	6,21	4.209	
2	G_2	345 x 150 x 75	XL3-G2-65	Lò cao số 3	Trung Quốc	0	9,32	-	
3	G_3	230 x (150 / 135) x 75	XL3-G3-65	Lò cao số 3	Trung Quốc	2473	5,90	14.589	

STT	Tên vật tư, hàng hóa		Ký mã hiệu, số bản vẽ	Vị trí sử dụng	Xuất xứ	Số lượng (Viên)	Đơn trọng (Kg/viên)	Tổng trọng (Kg)	Ghi chú
4	G_4	345 x (150/ 125) x 75	XL3-G4-65	Lò cao số 3	Trung Quốc	0	8,54	-	
5	G_5	230 x (150 /120) x 75	XL3-G5-65	Lò cao số 3	Trung Quốc	1557	5,59	8.705	
6	G_6	345 x (150/110) x 75	XL3-G6-65	Lò cao số 3	Trung Quốc	0	8,07	-	
7	TG-2	295 x 150 x 75	XL3-TG-2	Lò cao số 3	Trung Quốc	972	7,97	7.745	
8	TG-4	295 x 150/130 x 75	XL3-TG-4	Lò cao số 3	Trung Quốc	2539	7,44	18.878	
9	TG-6	295 x 150/110 x 75	XL3-TG-6	Lò cao số 3	Trung Quốc	1664	6,90	11.489	
	IV. GẠCH XÂY ỐNG HƠI THAN ($Al_2O_3 \geq 48\%$)							**4.831**	
1	H_{20}	230x 113 x (65 / 55)	XL3-H_{20}	Lò cao số 3	Trung Quốc	721	3,5	2.524	
2	H_{21}	230x 113 x (65 / 45)	XL3-H_{21}	Lò cao số 3	Trung Quốc	721	3,2	2.307	
	V. LỚP BẢO VỆ ĐÁY LÒ ($Al_2O_3 \geq 48\%$)							**2.974**	
1	H_{20}	230x 113 x (65 / 55)	XL3-H_{20}	Lò cao số 3	Trung Quốc	444	3,5	1.554	
2	H_{21}	230x 113 x (65 / 45)	XL3-H_{21}	Lò cao số 3	Trung Quốc	444	3,2	1.421	
		TỔNG CỘNG GẠCH						**308.385**	

STT	Tên vật tư, hàng hóa	Vị trí sử dụng	Xuất xứ	Tổng trọng (Tấn)	Ghi chú
	B. VẬT LIỆU PHỤ TRỢ XÂY LÒ CAO 3				
1	Vữa chịu nhiệt cacbon nhôm ($AL_2O_3 \geq 68\%$)	Lò cao số 3	Trung Quốc	13,1	
2	Vữa chịu nhiệt cao nhôm ($AL_2O_3 \geq 65\%$)	Lò cao số 3	Trung Quốc	11,4	
3	Chất than đầm lạnh (vật liệu đầm C)	Lò cao số 3	Trung Quốc	20,6	
4	Vật liệu nhét phoi thép (Bê tông Phoi gang)	Lò cao số 3	Trung Quốc	8,8	

Phụ lục: Chỉ tiêu kỹ thuật gạch xây lò cao, vữa chịu nhiệt và chất tham dầm làm, phụ gang – Năm 2026

1) Chỉ tiêu hóa lý các loại gạch xây lò cao:

TT	Tên vật tư, hàng mục	Đơn vị tính	Chỉ tiêu	Ghi chú
I	**Gạch các bon phốt**			
	LOẠI: G1- G6			
1	Al_2O_3	%	≥48	
2	C	%	≥12	
3	Cường độ chịu nén ở nhiệt độ thường	Mpa	≥50	
4	Cường độ chịu gấy ở nhiệt độ thường	Mpa	≥12	
II	**Gạch cao nhôm (Al2O3 ≥ 70%)**			
	LOẠI: Y1*- Y2*-Y3*			
1	Al_2O_3	%	≥70	
2	Fe_2O_3	%	≤1,8	
3	Cường độ chịu nén ở nhiệt độ thường	Mpa	≥50	
4	Cường độ chịu gấy ở nhiệt độ thường	Mpa	≥12	
5	Độ chịu lửa	°C	>1790	
III	**Gạch cao nhôm (Al2O3 ≥ 60%)**			
	LOẠI: G1- G6, TG2, TG4, TG6			
1	Al_2O_3	%	≥65	
2	Fe_2O_3	%	≤1,8	
3	Cường độ chịu nén ở nhiệt độ thường	Mpa	≥50	
4	Cường độ chịu gấy ở nhiệt độ thường	Mpa	≥12	
5	Độ chịu lửa	°C	>1790	
IV	**Gạch cao nhôm (Al2O3 ≥ 48%)**			
	LOẠI: H20- H21			
1	Al_2O_3	%	≥48	
2	Cường độ chịu nén ở nhiệt độ thường	Mpa	≥45	
3	Độ chịu lửa	°C	>1750	

2) Dung sai kích thước và tiêu chuẩn một viên gạch xây lò cao:

TT	Hạng mục chỉ tiêu	ĐVT	Trị số
1	**Dung sai kích thước cho phép**		
	Chiều dài	%	±1,0
	Chiều dài riêng gạch dày 30 (G2)	mm	±2,0
	Chiều rộng	%	±2,0
	Chiều dày	mm	±1,0
2	**Cong vênh**		
	Gạch dày lò	mm	≤3
	Gạch các bộ phận khác	mm	≤1,5
3	**Độ dài vết nứt**	mm	
	Khi độ rộng < 0,25mm		Không hạn chế
	Khi độ rộng 0,26÷0,50mm		<15
	Khi độ rộng >0,50mm		Không cho phép

Phụ lục: Chỉ tiêu kỹ thuật gạch xây lò cao, vữa chịu nhiệt và chất than đầm lạnh, phoi gang – Năm 2026

4	**Độ dài vết nứt mặt cắt sản phẩm**	mm	
	Khi độ rộng < 0,25mm		Không hạn chế
	Khi độ rộng 0,26÷0,50mm		≤15
	Khi độ rộng >0,50mm		Không cho phép
5	**Bề mặt viên gạch**		Không bong tróc
6	**Dung sai trọng lượng (đơn trọng)**	Kg/viên	±0,25

3) Chỉ tiêu hóa lý vữa (bột) chịu nhiệt:

TT	Hạng mục		Đơn vị	Chỉ tiêu	Ghi chú
I	**Bột các bon nhôm (cỡ hạt 0,075mm)**				
1	Thành phần hóa học	Hàm lượng Al_2O_3	%	≥ 68	
2		Hàm lượng C	%	≥ 12	
4	Thời gian dính kết		Min	1,5~3	
II	**Bột cao nhôm (cỡ hạt 0,075mm)**				
1	Thành phần hóa học	Hàm lượng Al_2O_3	%	≥ 65	
2	Thời gian dính kết		Min	1,5~3	
3	Độ hạt	≥ 0,5mm		≤ 1%	
		< 0,075 mm		≤ 50%	

4) Chất than đầm lạnh:

Hạng mục		Đơn vị	Chỉ tiêu	Ghi chú
Thành phần hóa học	%C	%	≥ 70,0	
	Lưu huỳnh	%	≤ 1,0	
	Tỷ lệ tro	%	≤ 20,6	
	Tỷ lệ bốc hơi	%	≤ 13,5	

5) Vật liệu nhét phoi thép (bê tông phoi gang trộn sẵn):

Hạng mục		Đơn vị	Chỉ tiêu	Ghi chú
Tỷ lệ pha trộn	Phoi gang sạch cỡ hạt 1÷3mm	%	≥50,0	

Ngày 16/10/2026

PHÓ GIÁM ĐỐC	PHÒNG KỸ THUẬT	NGƯỜI ĐỀ NGHỊ
Nguyễn Anh Hải	Nguyễn Minh Hùng	Đồng Sỹ Nguyên

S.Đ.K.H.Đ: 4600100155 C.T.C.P. CHI NHÁNH CÔNG TY CỔ PHẦN GANG THÉP THÁI NGUYÊN NHÀ MÁY LUYỆN GANG P. GIA SÀNG - T. THÁI NGUYÊN

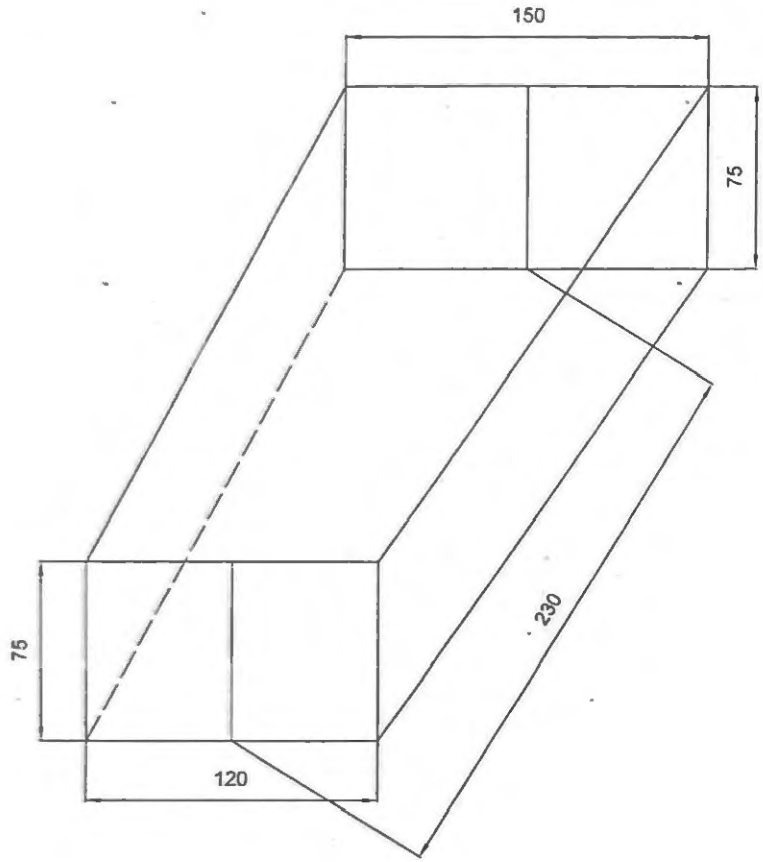

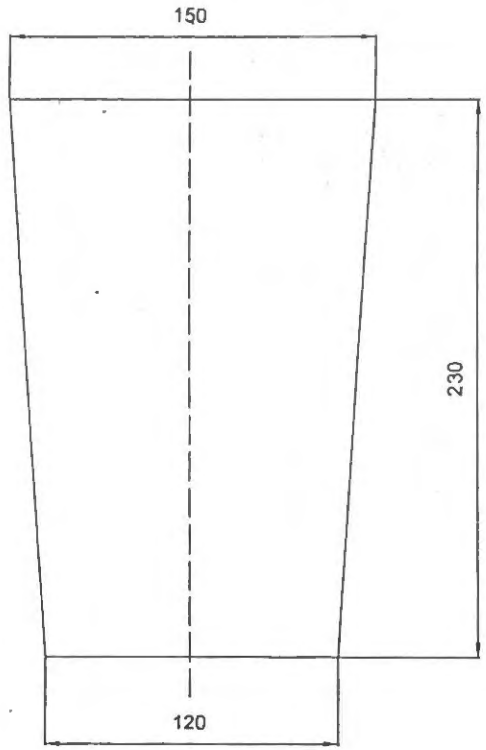

Ghi chú:
Dung sai kích thước ±0,5mm

					CÔNG TY CP GANG THÉP THÁI NGUYÊN	Mã BV: XL3-G5-48	
S.đ	S.lg	Số tài liệu	Chữ ký	Ngày	GẠCH G5 (XÂY LÒ CAO SỐ 3)	S.lg / K. lượng / Tỉ lệ	1:1
P. Giám đốc		Nguyễn Anh Tài				Tờ:	Số tờ:
P. Kỹ thuật		Nguyễn Minh Thùng					
Kiểm tra		Đồng Sỹ Nguyên			Vật liệu: Cao nhôm GL - 48	NHÀ MÁY LUYỆN GANG	
Vẽ lại		Nguyễn Văn Vĩnh					
Thiết kế		TQ					

S.Đ.K.H.Đ: 4600100155-001-C.T.C.P. CHI NHÁNH CÔNG TY CỔ PHẦN GANG THÉP THÁI NGUYÊN NHÀ MÁY LUYỆN GANG

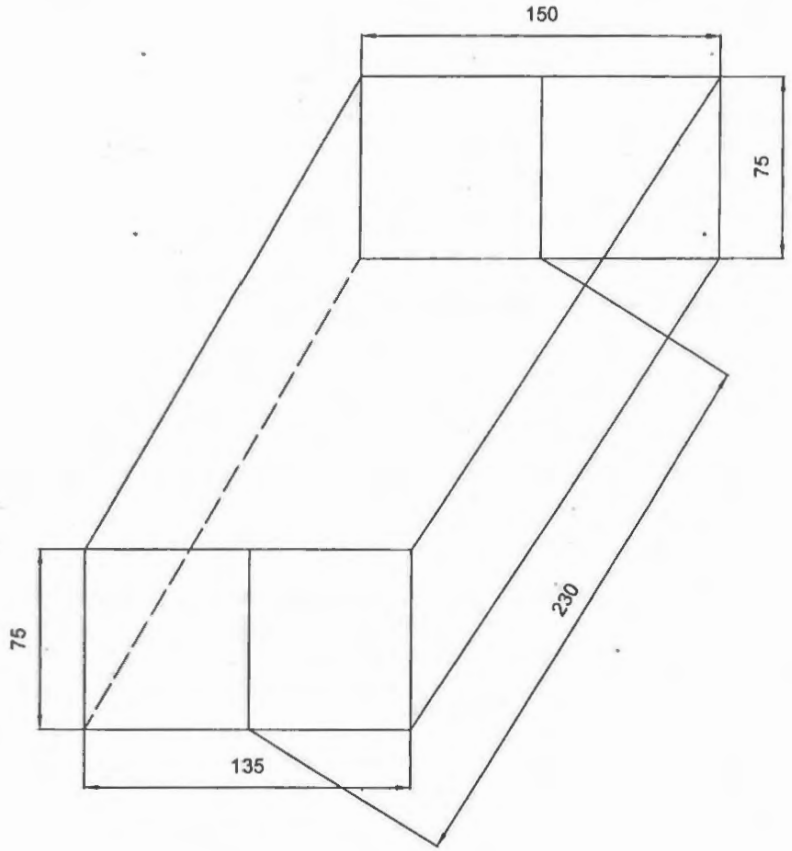

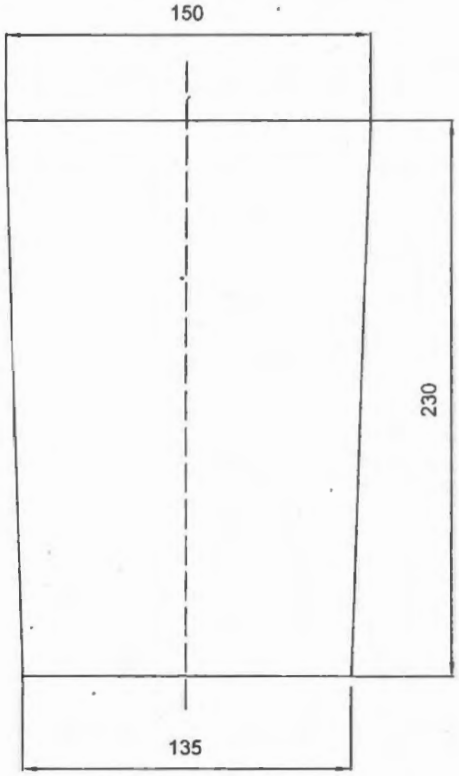

Ghi chú:
Dung sai kích thước ±0,5mm

					CÔNG TY CP GANG THÉP THÁI NGUYÊN	Mã BV: XL3-G3-48		
S.đ	S.lg	Số tài liệu	Chữ ký	Ngày	GẠCH G3 (XÂY LÒ CAO SỐ 3)	S.lg	K. lượng	Tỉ lệ
								1:1
P. Giám đốc		Nguyễn Anh Hải				Tờ:	Số tờ:	
P. Kỹ thuật		Nguyễn Minh Hùng						
Kiểm tra		Đồng Sỹ Nguyên			Vật liệu: Cao nhôm GL - 48	NHÀ MÁY LUYỆN GANG		
Vẽ lại		Nguyễn Văn Vĩnh						
Thiết kế		TQ						

CHI NHÁNH CÔNG TY CỔ PHẦN GANG THÉP THÁI NGUYÊN - NHÀ MÁY LUYỆN GANG

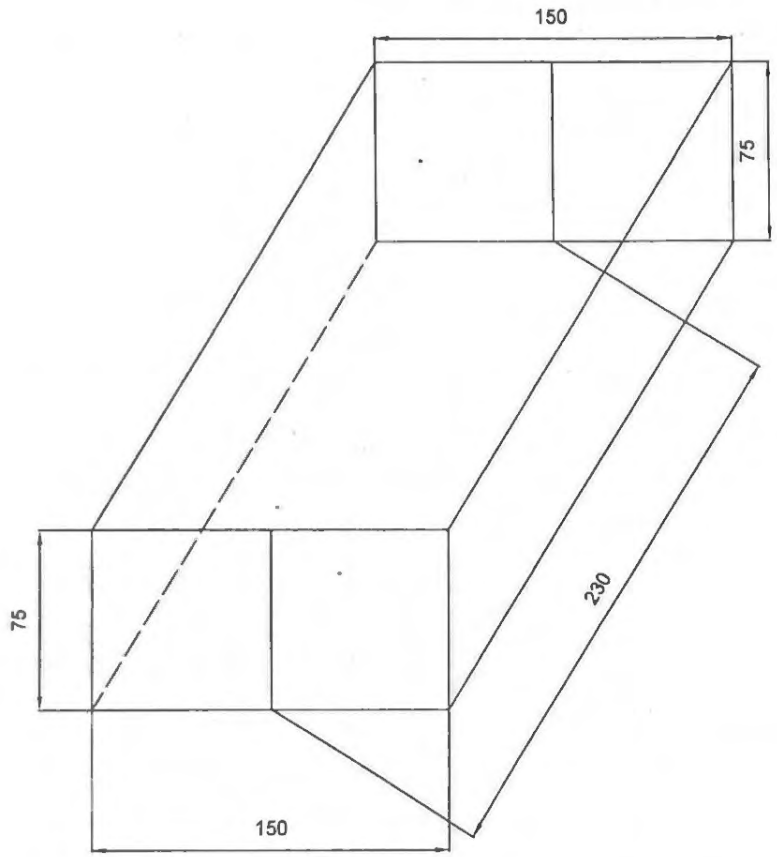

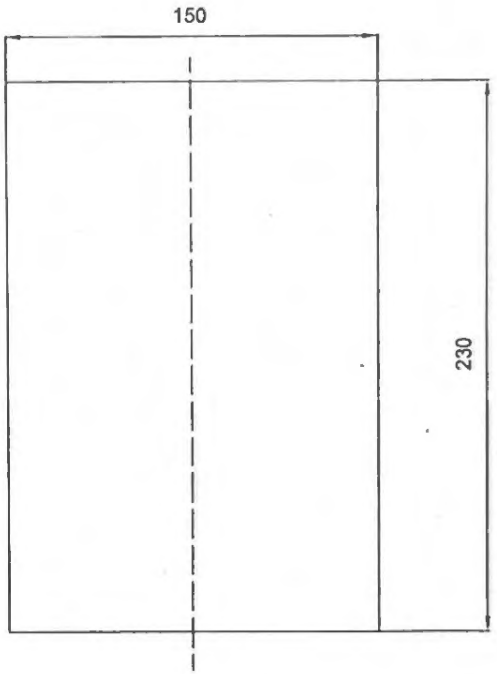

Ghi chú:
Dung sai kích thước ±0,5mm

					CÔNG TY CP GANG THÉP THÁI NGUYÊN	Mã BV: XL3-G1-48	
					GẠCH G1 (XÂY LÒ CAO SỐ 3)	S.lg	K. lượng	Tỉ lệ
S.đ	S.lg	Số tài liệu	Chữ ký	Ngày				1:1
P. Giám đốc		Nguyễn Anh Hải				Tờ:	Số tờ:
P. Kỹ thuật		Nguyễn Minh Hùng					
Kiểm tra		Đồng Sỹ Nguyên			Vật liệu: Cao nhôm GL- 48	NHÀ MÁY LUYỆN GANG	
Vẽ lại		Nguyễn Văn Vĩnh					
Thiết kế		TQ					

CHI NHÁNH CÔNG TY CỔ PHẦN GANG THÉP THÁI NGUYÊN - NHÀ MÁY LUYỆN GANG

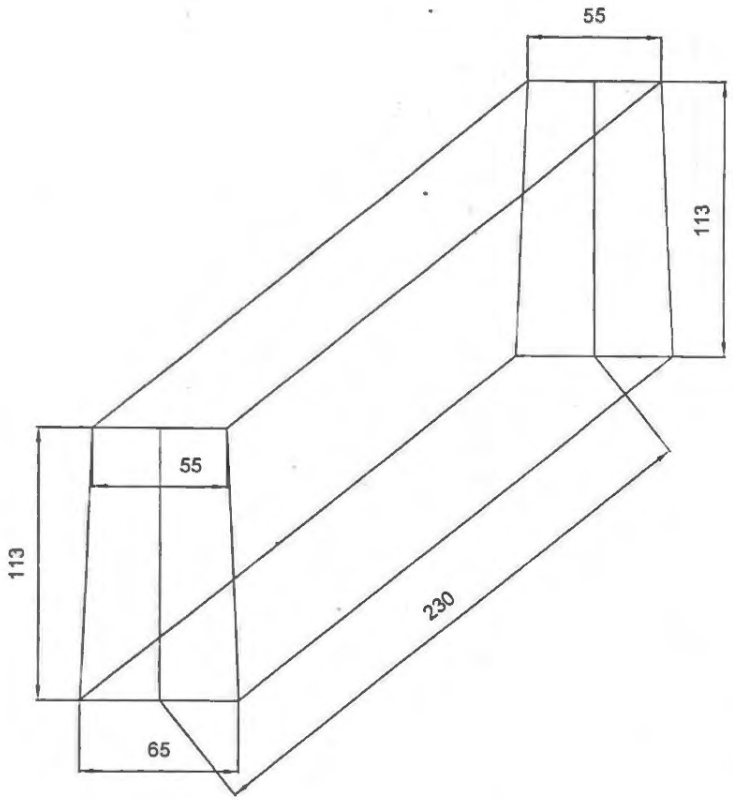

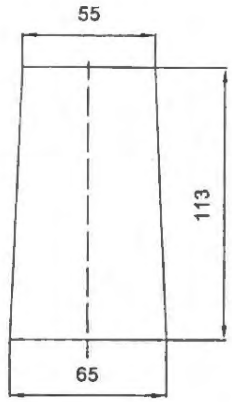

Ghi chú:
Dung sai kích thước ±0,5mm

					CÔNG TY CP GANG THÉP THÁI NGUYÊN	Mã BV: XL3-H20		
						S.lg	K. lượng	Tỉ lệ
S.đ	S.lg	Số tài liệu	Chữ ký	Ngày	GẠCH H20 (XÂY LÒ CAO SỐ 3)			1:1
P. Giám đốc		Nguyễn Anh Đài				Tờ:	Số tờ:	
P. Kỹ thuật		Nguyễn Minh Hùng						
Kiểm tra		Đồng Sỹ Nguyên			Vật liệu: Cao nhôm GL - 48	NHÀ MÁY LUYỆN GANG		
Vẽ lại		Nguyễn Văn Vĩnh						
Thiết kế								

CHI NHÁNH CÔNG TY CỔ PHẦN GANG THÉP THÁI NGUYÊN - NHÀ MÁY LUYỆN GANG

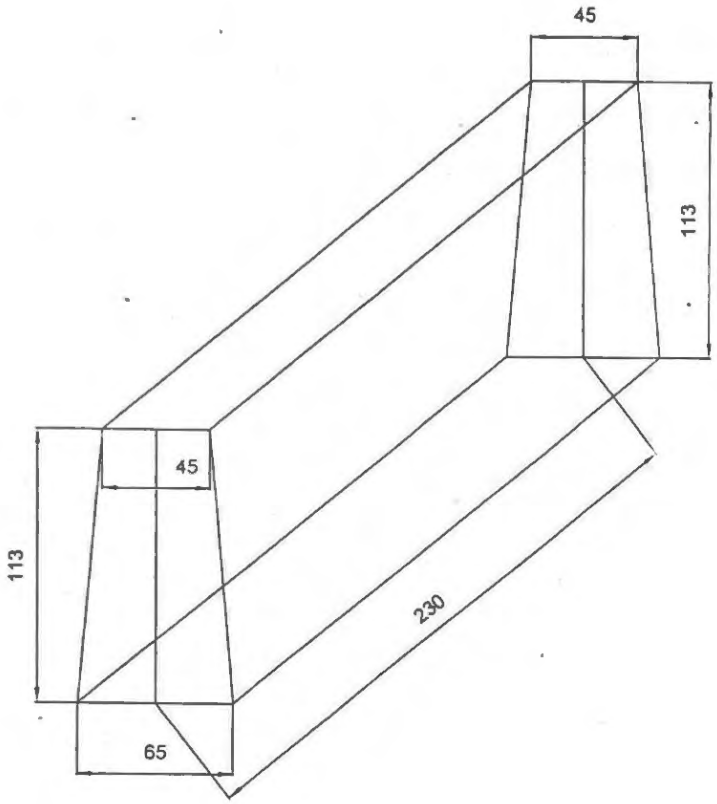

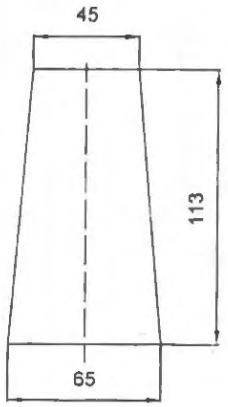

Ghi chú:
Dung sai kích thước ±0,5mm

					CÔNG TY CP GANG THÉP THÁI NGUYÊN	Mã BV: XL3-H21	
					GẠCH H21 (XÂY LÒ CAO SỐ 3)	S.lg	K. lượng	Tỉ lệ
Số	S.lg	Số tài liệu	Chữ ký	Ngày				1:1
P. Giám đốc		Nguyễn Anh Hải				Tờ:	Số tờ:
P. Kỹ thuật		Nguyễn Minh Hùng					
Kiểm tra		Đồng Sỹ Nguyên			Vật liệu: Cao nhôm GL - 48	NHÀ MÁY LUYỆN GANG	
Vẽ lại		Nguyễn Văn Vĩnh					
Thiết kế		TQ					

CHI NHÁNH CÔNG TY CỔ PHẦN GANG THÉP THÁI NGUYÊN - NHÀ MÁY LUYỆN GANG

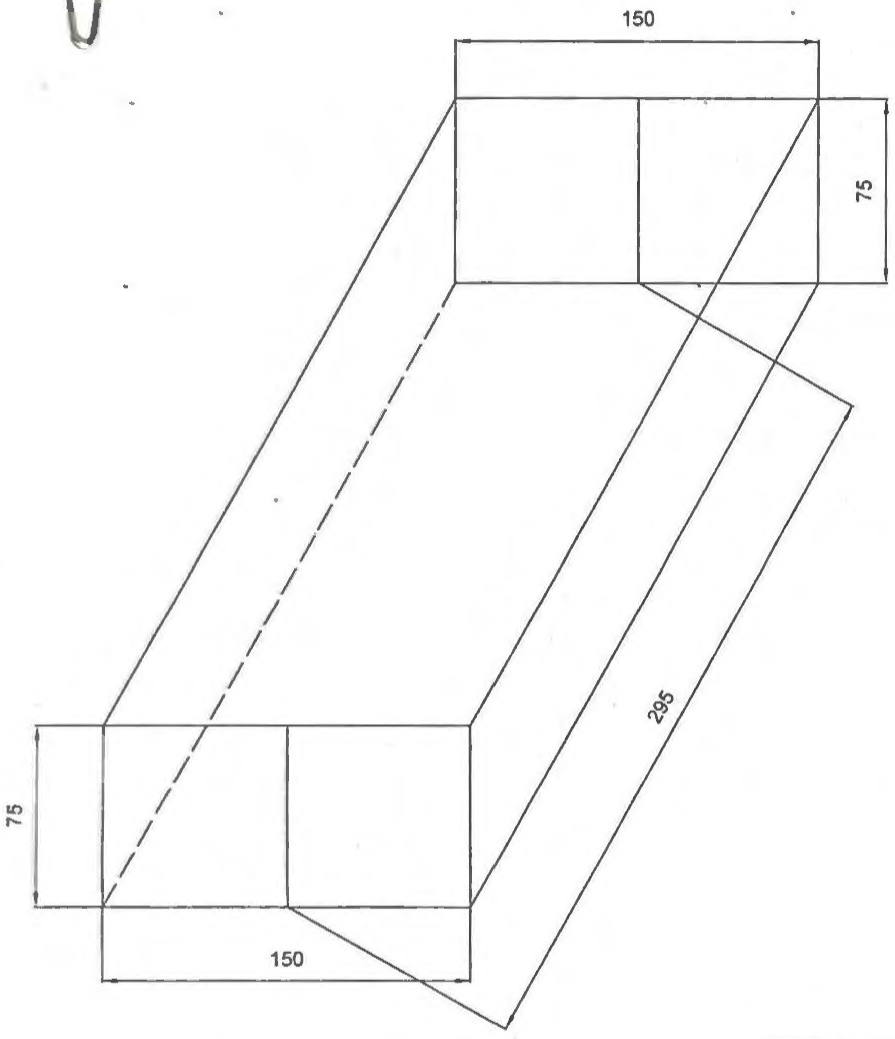

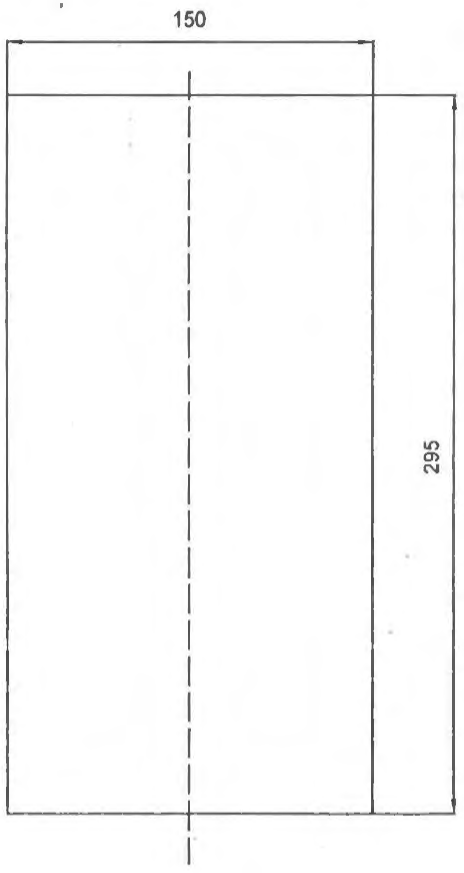

Ghi chú:
Dung sai kích thước ±0,5mm

					CÔNG TY CP GANG THÉP THÁI NGUYÊN	Mã BV: XL3-TG-2	
Số	Số lg	Số tài liệu	Chữ ký	Ngày	GẠCH TG-2 (XÂY LÒ CAO SỐ 3)	S.lg / K. lượng	Tỉ lệ
							1:1
P. Giám đốc		Nguyễn Anh Hải				Tờ:	Số tờ:
P. Kỹ thuật		Nguyễn Minh Hùng					
Kiểm tra		Đồng Sỹ Nguyên			Vật liệu: Cao nhôm GL - 65	NHÀ MÁY LUYỆN GANG	
Vẽ lại		Nguyễn Văn Vĩnh					
Thiết kế							

CHI NHÁNH CÔNG TY CỔ PHẦN GANG THÉP THÁI NGUYÊN - NHÀ MÁY LUYỆN GANG

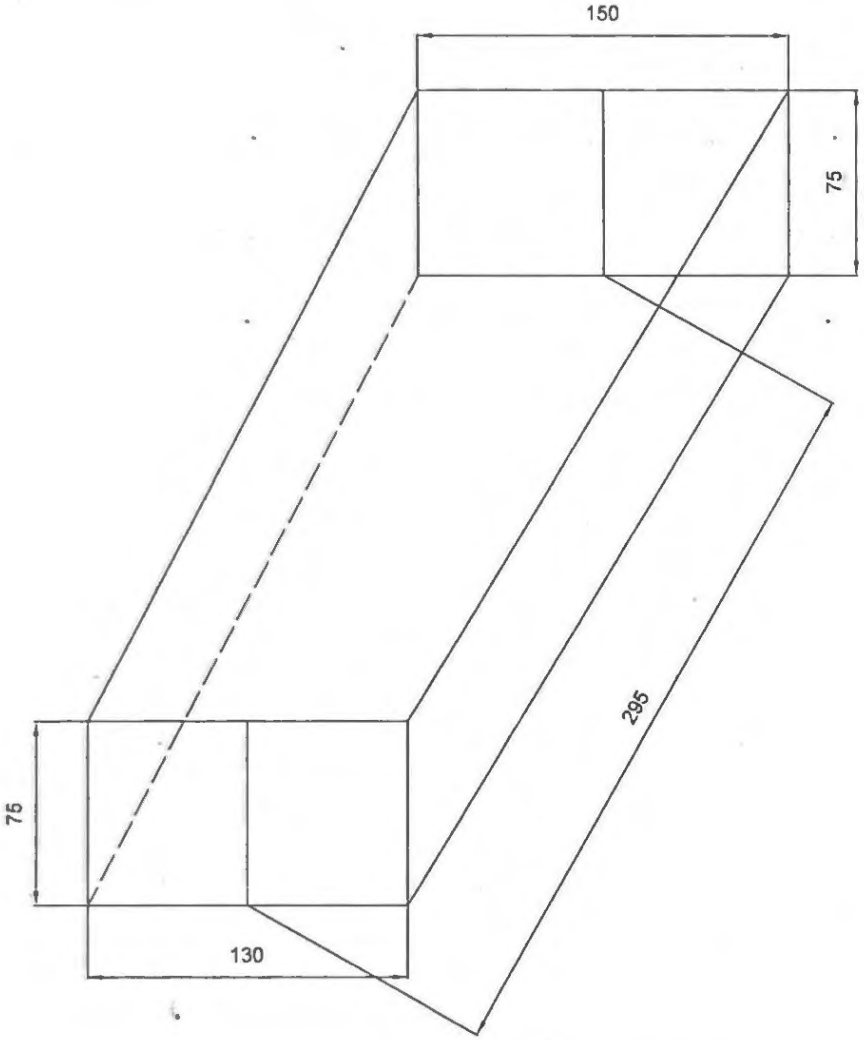

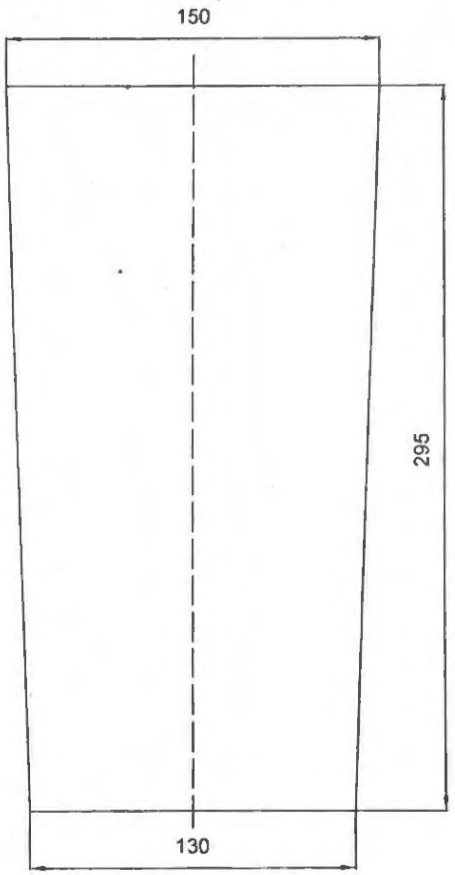

Ghi chú:
Dung sai kích thước ±0,5mm

					CÔNG TY CP GANG THÉP THÁI NGUYÊN	Mã BV: XL3-TG-4	
					GẠCH TG-4 (XÂY LÒ CAO SỐ 3)	S.lg	K. lượng	Tỉ lệ
S.đ	S.lg	Số tài liệu	Chữ ký	Ngày				1:1
						Tờ:	Số tờ:	
P. Giám đốc		Nguyễn Anh Hải						
P. Kỹ thuật		Nguyễn Minh Hùng						
Kiểm tra		Đồng Sỹ Nguyên			Vật liệu: Cao nhôm GL - 65	NHÀ MÁY LUYỆN GANG	
Vẽ lại		Nguyễn Văn Vinh					
Thiết kế		TQ					

CHI NHÁNH CÔNG TY CỔ PHẦN GANG THÉP THÁI NGUYÊN NHÀ MÁY LUYỆN GANG

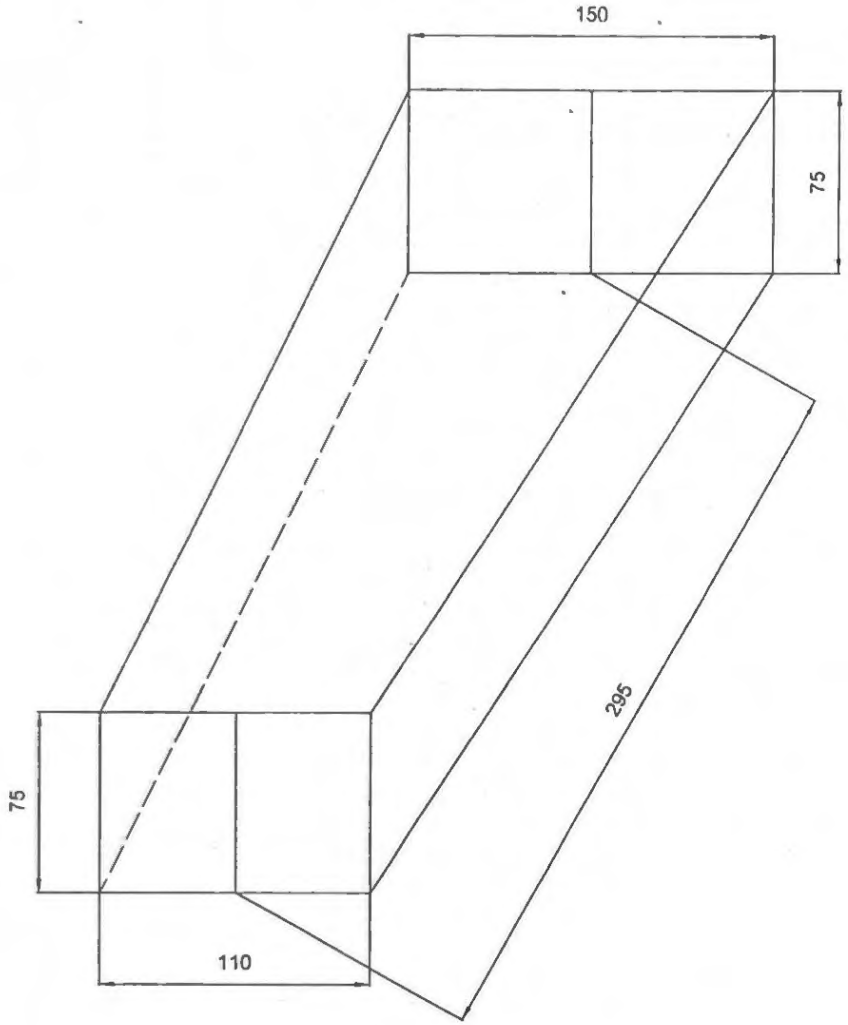

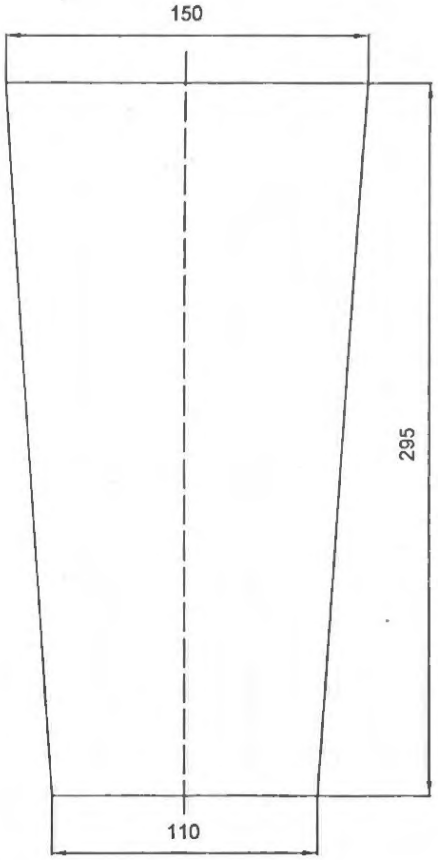

Ghi chú:
Dung sai kích thước ±0,5mm

					CÔNG TY CP GANG THÉP THÁI NGUYÊN	Mã BV: XL3-TG-6	
S.đ	S.lg	Số tài liệu	Chữ ký	Ngày	GẠCH TG-6 (XÂY LÒ CAO SỐ 3)	S.lg / K. lượng	Tỉ lệ
							1:1
P. Giám đốc		Nguyễn Anh Hải				Tờ:	Số tờ:
P. Kỹ thuật		Nguyễn Minh Hùng					
Kiểm tra		Đồng Sỹ Nguyên			Vật liệu: Cao nhôm GL - 65	NHÀ MÁY LUYỆN GANG	
Vẽ lại		Nguyễn Văn Vinh					
Thiết kế		TQ					

CHI NHÁNH CÔNG TY CỔ PHẦN GANG THÉP THÁI NGUYÊN - NHÀ MÁY LUYỆN GANG

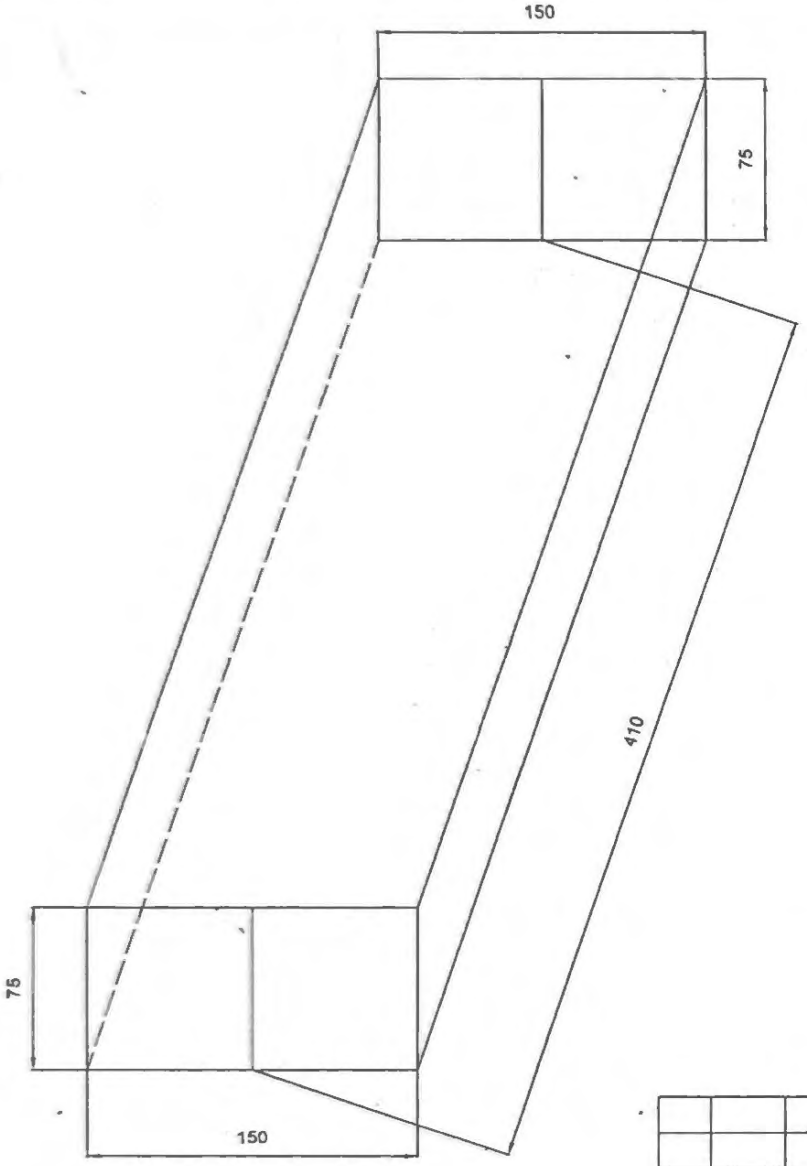

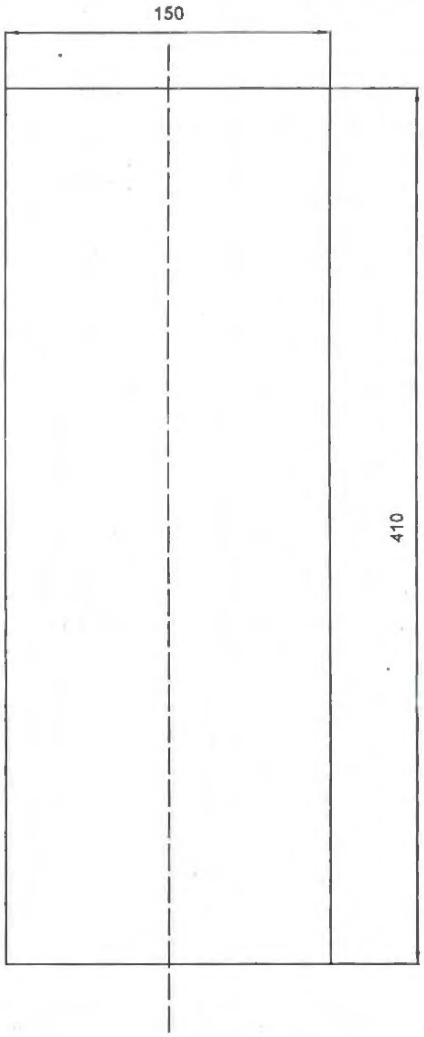

Ghi chú:
Dung sai kích thước ±0,5mm

					CÔNG TY CP GANG THÉP THÁI NGUYÊN	Mã BV: XL3-Y1*	
S.đ	S.lg	Số tài liệu	Chữ ký	Ngày	GẠCH Y1* (XÂY LÒ CAO SỐ 3)	S.lg / K. lượng	Tỉ lệ
							1:1
P. Giám đốc		Nguyễn Anh Hải				Tờ:	Số tờ:
P. Kỹ thuật		Nguyễn Minh Hùng					
Kiểm tra		Đồng Sỹ Nguyên			Vật liệu: Cao nhôm GL - 70	NHÀ MÁY LUYỆN GANG	
Vẽ lại		Nguyễn Văn Vĩnh					
Thiết kế							

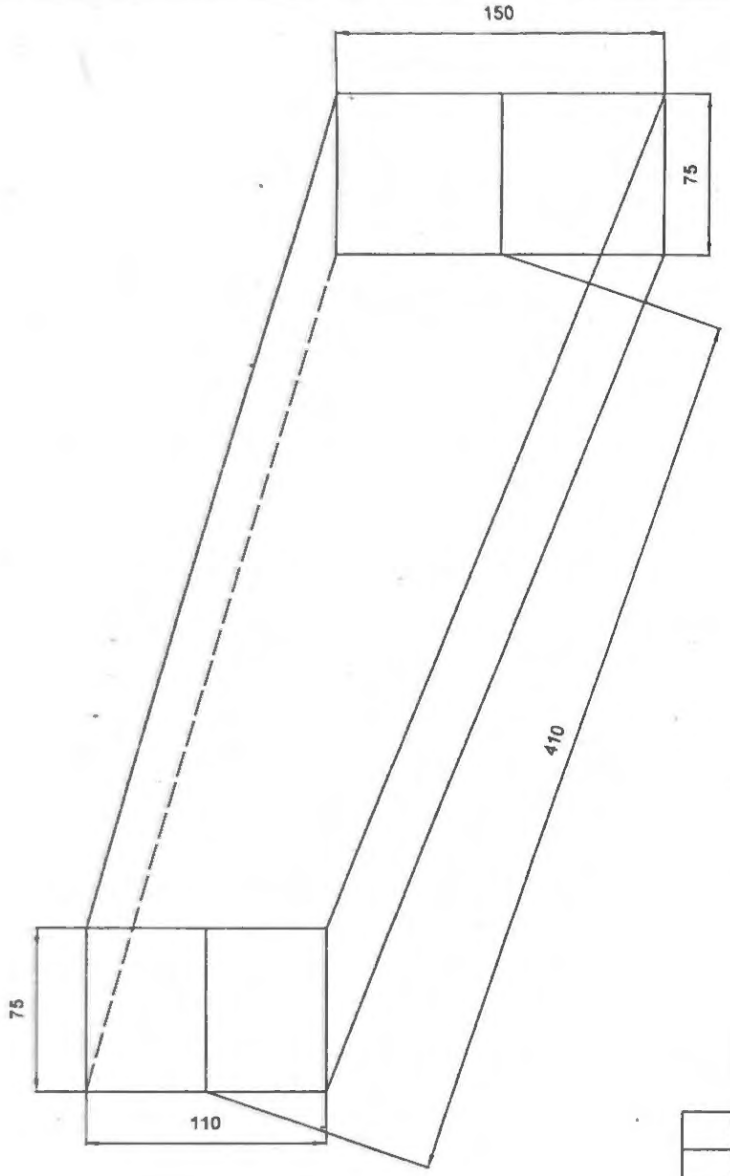

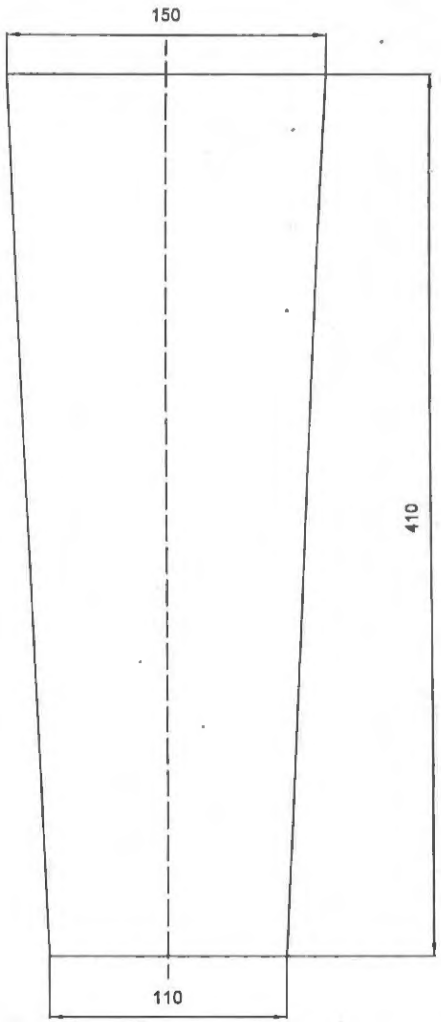

Ghi chú:
Dung sai kích thước ±0,5mm

					CÔNG TY CP GANG THÉP THÁI NGUYÊN	Mã BV: XL3-Y2*	
					GẠCH Y2* (XÂY LÒ CAO SỐ 3)	S.lg	K. lượng	Tỉ lệ
S.đ	S.lg	Số tài liệu	Chữ ký	Ngày				1:1
P. Giám đốc		Nguyễn Anh Hải				Tờ:	Số tờ:
P. Kỹ thuật		Nguyễn Minh Hùng					
Kiểm tra		Đồng Sỹ Nguyên			Vật liệu: Cao nhôm GL - 70	NHÀ MÁY LUYỆN GANG	
Vẽ lại		Nguyễn Văn Vĩnh					

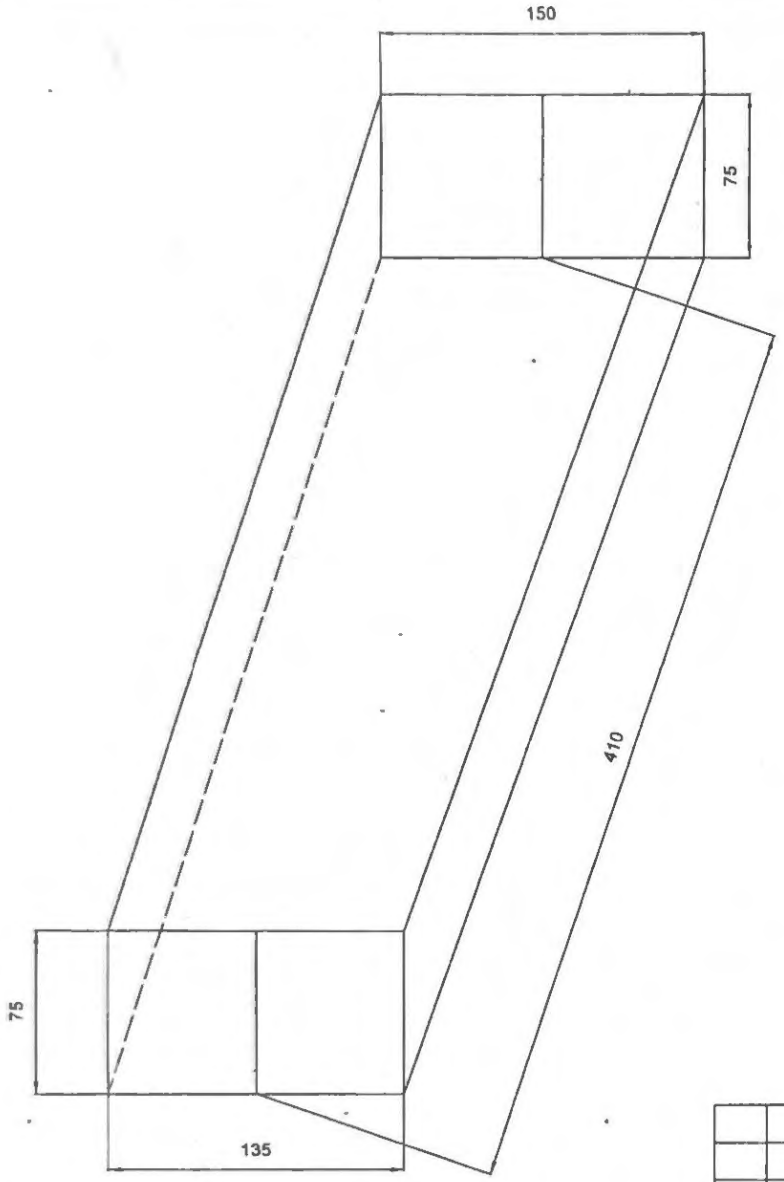

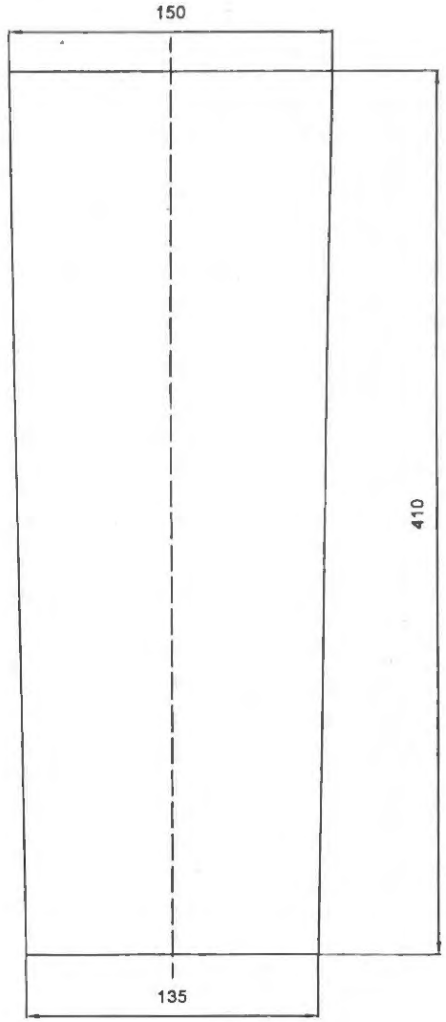

Ghi chú
Dung sai kích thước ±0,5mm

					CÔNG TY CP GANG THÉP THÁI NGUYÊN	Mã BV: XL3-Y3*	
S.đ	S.lg	Số tài liệu	Chữ ký	Ngày	GẠCH Y3* (XÂY LÒ CAO SỐ 3)	S.lg	K. lượng	Tỉ lệ
								1:1
P. Giám đốc		Nguyễn Anh Hải				Tờ:	Số tờ:	
P. Kỹ thuật		Nguyễn Minh Hùng						
Kiểm tra		Đồng Sỹ Nguyên			Vật liệu: Cao nhôm GL - 70	NHÀ MÁY LUYỆN GANG	
Vẽ lại		Nguyễn Văn Vinh					

S.Đ.K.H.Đ: 4600100155-001 C.T.C.P. CHI NHÁNH CÔNG TY CỔ PHẦN GANG THÉP THÁI NGUYÊN NHÀ MÁY LUYỆN GANG

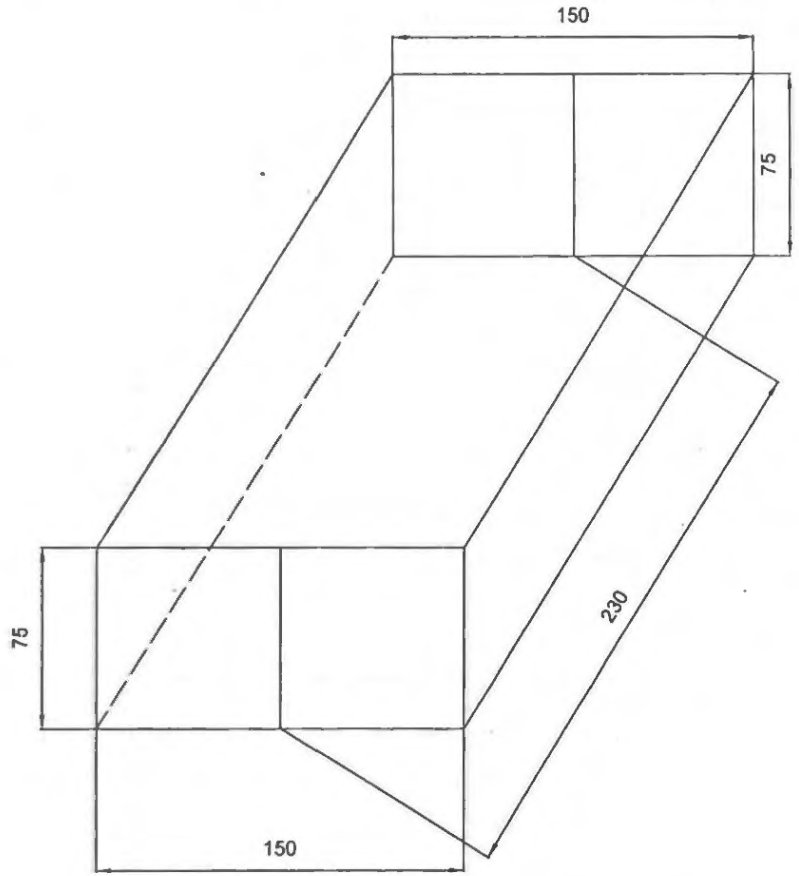

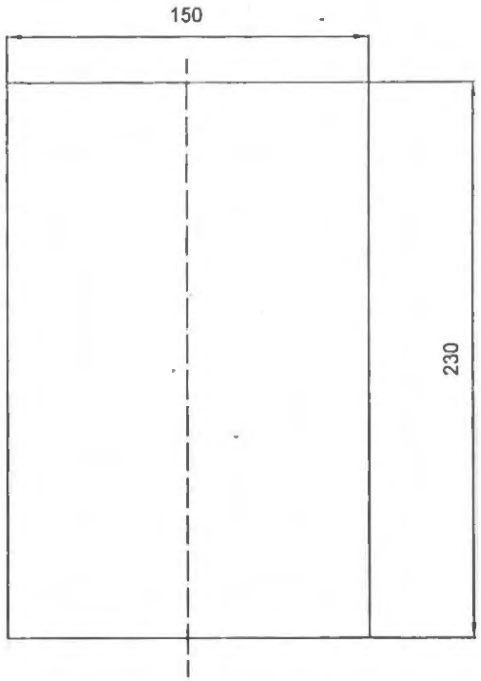

Ghi chú:
Dung sai kích thước ±0,5mm

					CÔNG TY CP GANG THÉP THÁI NGUYÊN	Mã BV: XL3-G1-65		
					GẠCH G1 (XÂY LÒ CAO SỐ 3)	S.lg	K. lượng	Tỉ lệ
S.đ	S.lg	Số tài liệu	Chữ ký	Ngày				1:1
P. Giám đốc		Nguyễn Anh Hải				Tờ:	Số tờ:	
P. Kỹ thuật		Nguyễn Minh Hùng						
Kiểm tra		Đồng Sỹ Nguyên			Vật liệu: Cao nhôm GL - 65	NHÀ MÁY LUYỆN GANG		
Vẽ lại		Nguyễn Văn Vĩnh						
Thiết kế		TQ						

CHI NHÁNH CÔNG TY CP GANG THÉP THÁI NGUYÊN NHÀ MÁY LUYỆN GANG

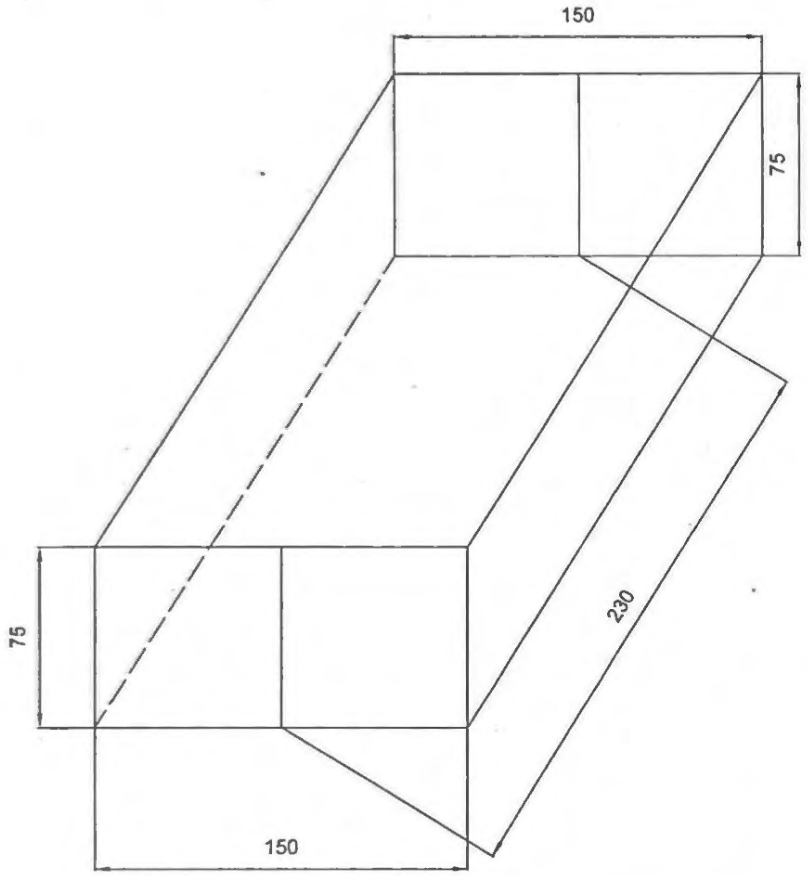

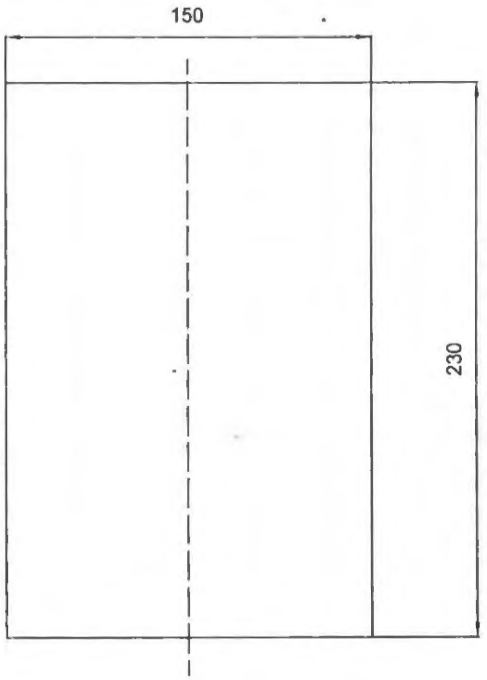

Ghi chú:
Dung sai kích thước ±0,5mm

					CÔNG TY CP GANG THÉP THÁI NGUYÊN	Mã BV: XL3-G1-65		
					GẠCH G1 (XÂY LÒ CAO SỐ 3)	S.lg	K. lượng	Tỉ lệ
S.đ	S.lg	Số tài liệu	Chữ ký	Ngày				1:1
P. Giám đốc		Nguyễn Anh Hải				Tờ:	Số tờ:	
P. Kỹ thuật		Nguyễn Minh Hùng						
Kiểm tra		Đồng Sỹ Nguyên			Vật liệu: Cao nhôm GL - 65	NHÀ MÁY LUYỆN GANG		
Vẽ lại		Nguyễn Văn Vĩnh						
Thiết kế		TQ						

CHI NHÁNH CÔNG TY CP GANG THÉP THÁI NGUYÊN NHÀ MÁY LUYỆN GANG

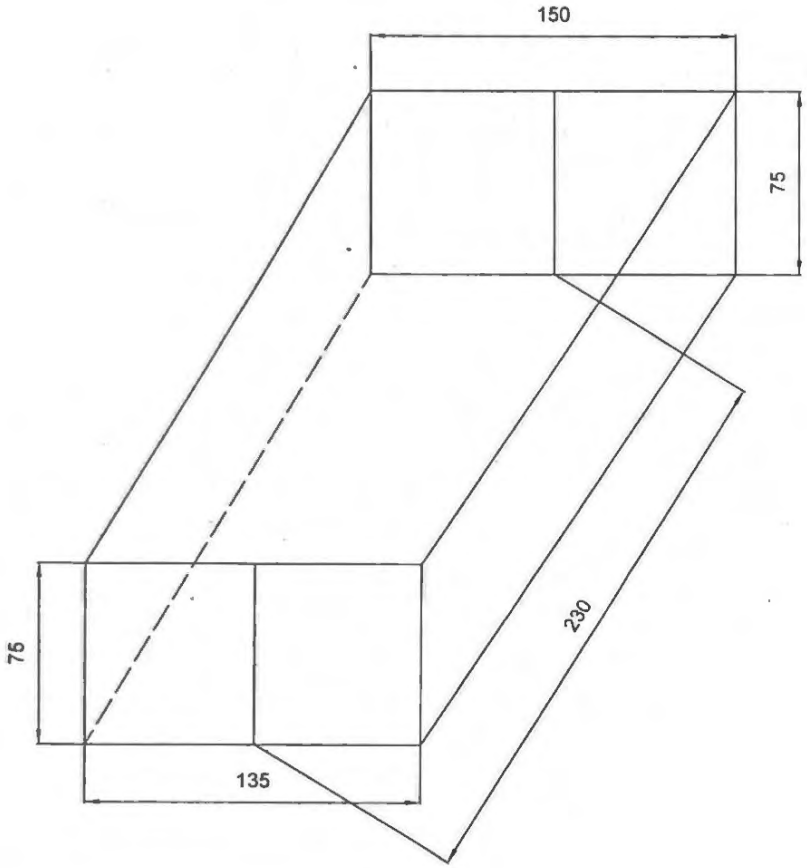

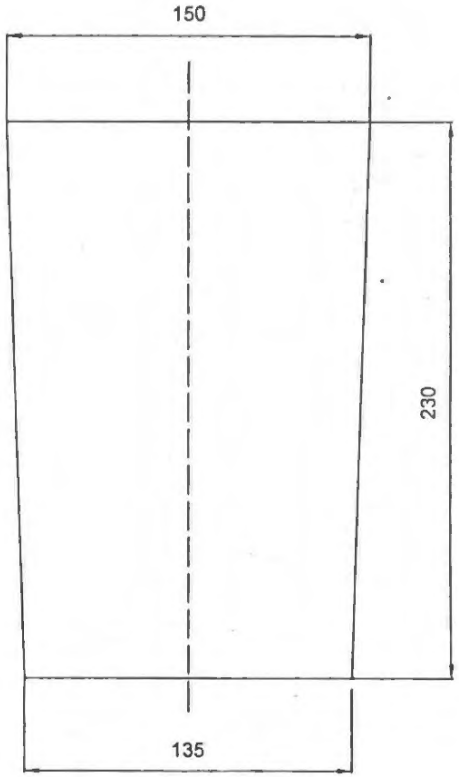

Ghi chú:
- Dung sai kích thước ±0,5mm

					CÔNG TY CP GANG THÉP THÁI NGUYÊN	Mã BV: XL3-G3-65	
					GẠCH G3 (XÂY LÒ CAO SỐ 3)	S.lg / K. lượng	Tỉ lệ
S.đ	S.lg	Số tài liệu	Chữ ký	Ngày			1:1
P. Giám đốc		Nguyễn Anh Hải				Tờ:	Số tờ:
P. Kỹ thuật		Nguyễn Minh Hùng					
Kiểm tra		Đồng Sỹ Nguyên			Vật liệu: Cao nhôm GL - 65	NHÀ MÁY LUYỆN GANG	
Vẽ lại		Nguyễn Văn Vĩnh					
Thiết kế		TQ					

CHI NHÁNH CÔNG TY CỔ PHẦN GANG THÉP THÁI NGUYÊN NHÀ MÁY LUYỆN GANG

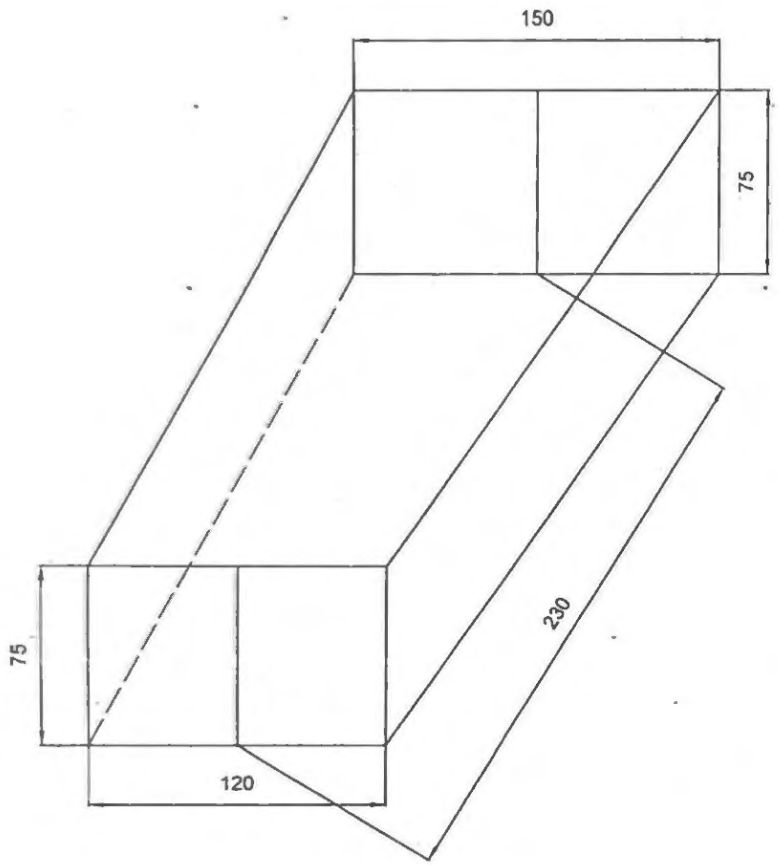

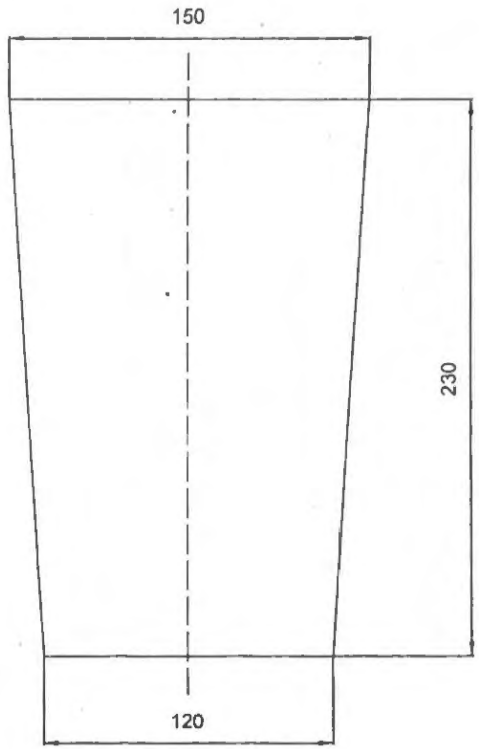

Ghi chú:
Dung sai kích thước ±0,5mm

					CÔNG TY CP GANG THÉP THÁI NGUYÊN	Mã BV: XL3-G5-65	
						S.lg	K. lượng	Tỉ lệ
S.đ	S.lg	Số tài liệu	Chữ ký	Ngày	GẠCH G5 (XÂY LÒ CAO SỐ 3)			1:1
P. Giám đốc		Nguyễn Anh Hải				Tờ:	Số tờ:	
P. Kỹ thuật		Nguyễn Minh Hiưu						
Kiểm tra		Đồng Sỹ Nguyên			Vật liệu: Cao nhôm GL - 65	NHÀ MÁY LUYỆN GANG		
Vẽ lại		Nguyễn Văn Vinh						
Thiết kế		TQ						

CHI NHÁNH CÔNG TY CỔ PHẦN GANG THÉP THÁI NGUYÊN NHÀ MÁY LUYỆN GANG

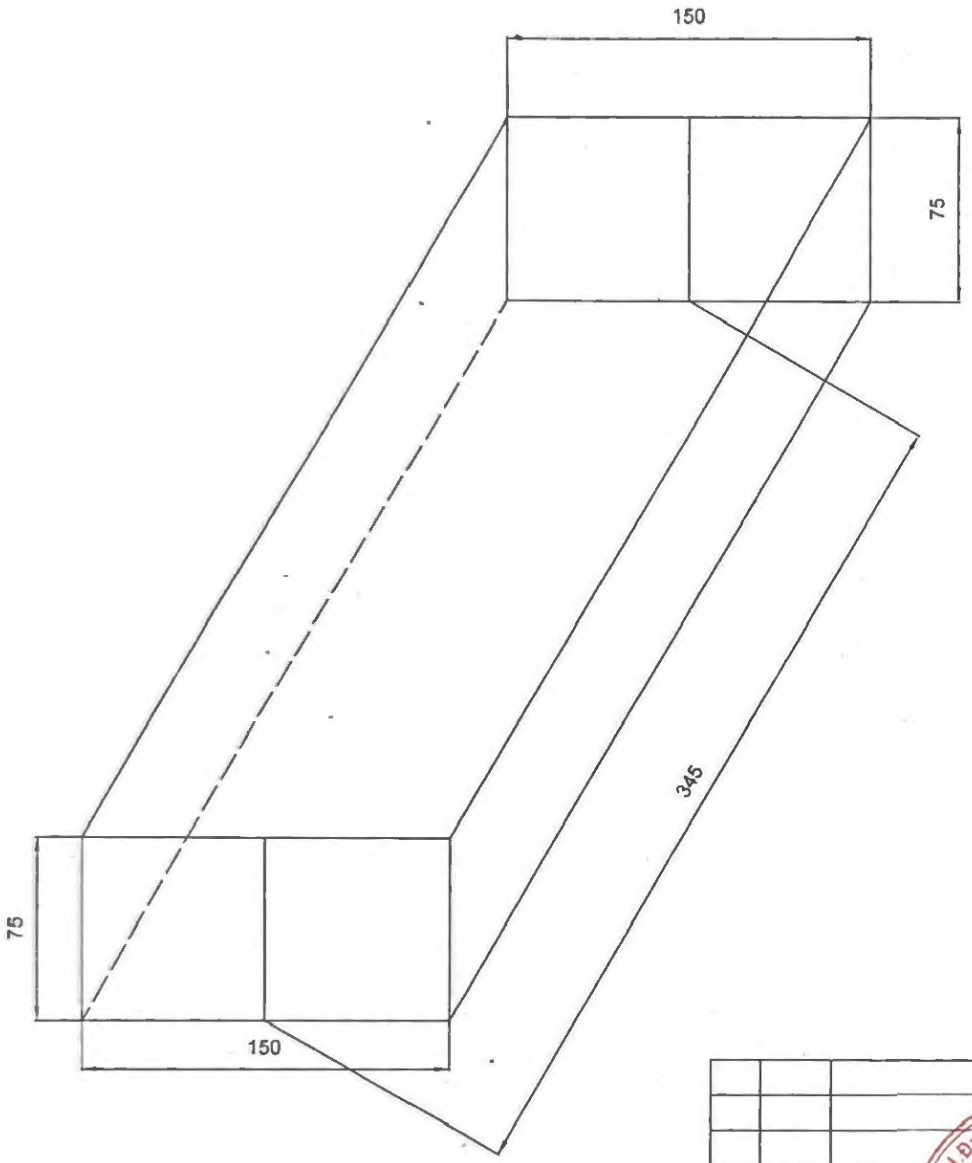

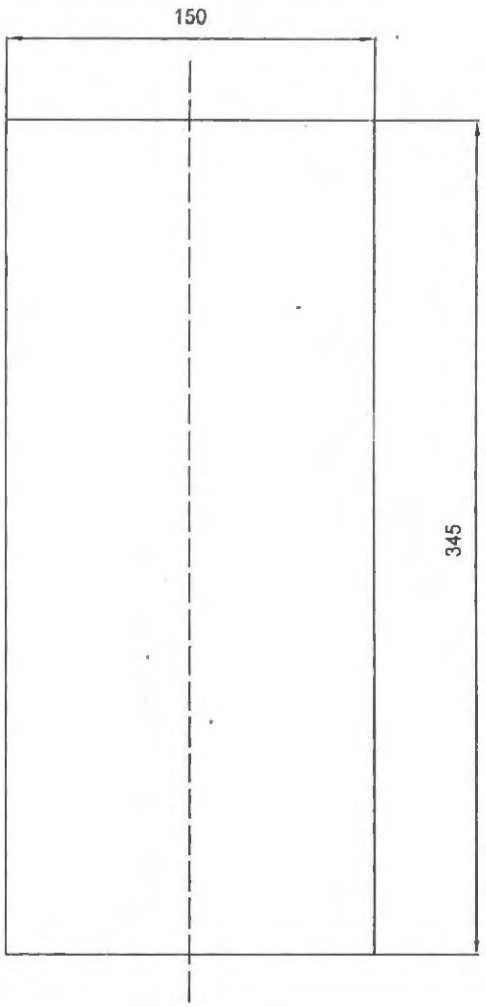

Ghi chú:
Dung sai kích thước ±0,5mm

					CÔNG TY CP GANG THÉP THÁI NGUYÊN	Mã BV: XL3-G2-65	
					GẠCH G2 (XÂY LÒ CAO SỐ 3)	S.lg	K. lượng	Tỉ lệ
S.đ	S.lg	Số tài liệu	Chữ ký	Ngày				1:1
P. Giám đốc		Nguyễn Anh Hải				Tờ:	Số tờ:
P. Kỹ thuật		Nguyễn Minh Hùng					
Kiểm tra		Đồng Sỹ Nguyên			Vật liệu: Cao nhôm GL - 65	NHÀ MÁY LUYỆN GANG	
Vẽ lại		Nguyễn Văn Vĩnh					

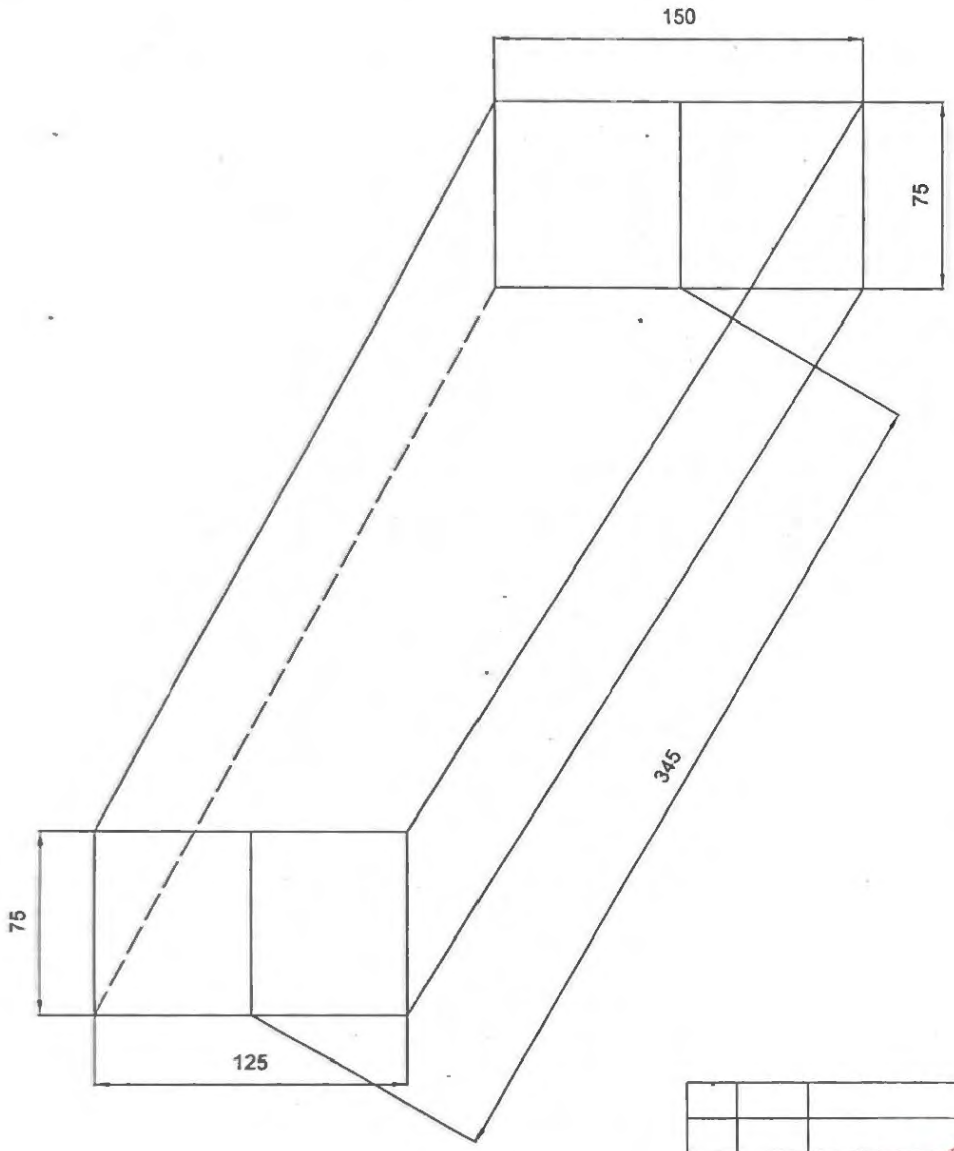

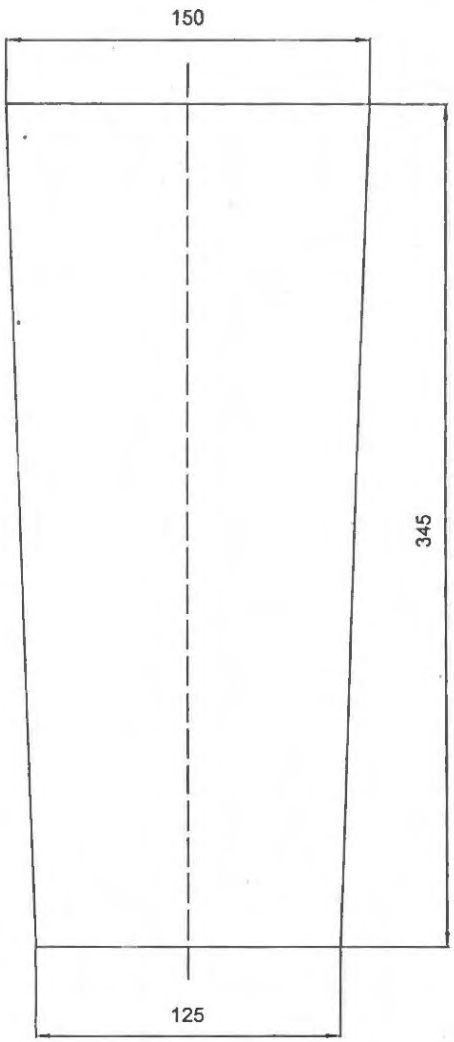

Ghi chú:
Dung sai kích thước ±0,5mm

					CÔNG TY CP GANG THÉP THÁI NGUYÊN	Mã BV: XL3-G4-65		
S.đ	S.lg	Số tài liệu	Chữ ký	Ngày	GẠCH G4 (XÂY LÒ CAO SỐ 3)	S.lg	K. lượng	Tỉ lệ
								1:1
P. Giám đốc		Nguyễn Anh Hải				Tờ:	Số tờ:	
P. Kỹ thuật		Nguyễn Minh Hùng						
Kiểm tra		Đồng Sỹ Nguyên			Vật liệu: Cao nhôm GL- 65	NHÀ MÁY LUYỆN GANG		
Vẽ lại		Nguyễn Văn Vinh						

CHI NHÁNH CÔNG TY CỔ PHẦN GANG THÉP THÁI NGUYÊN NHÀ MÁY LUYỆN GANG

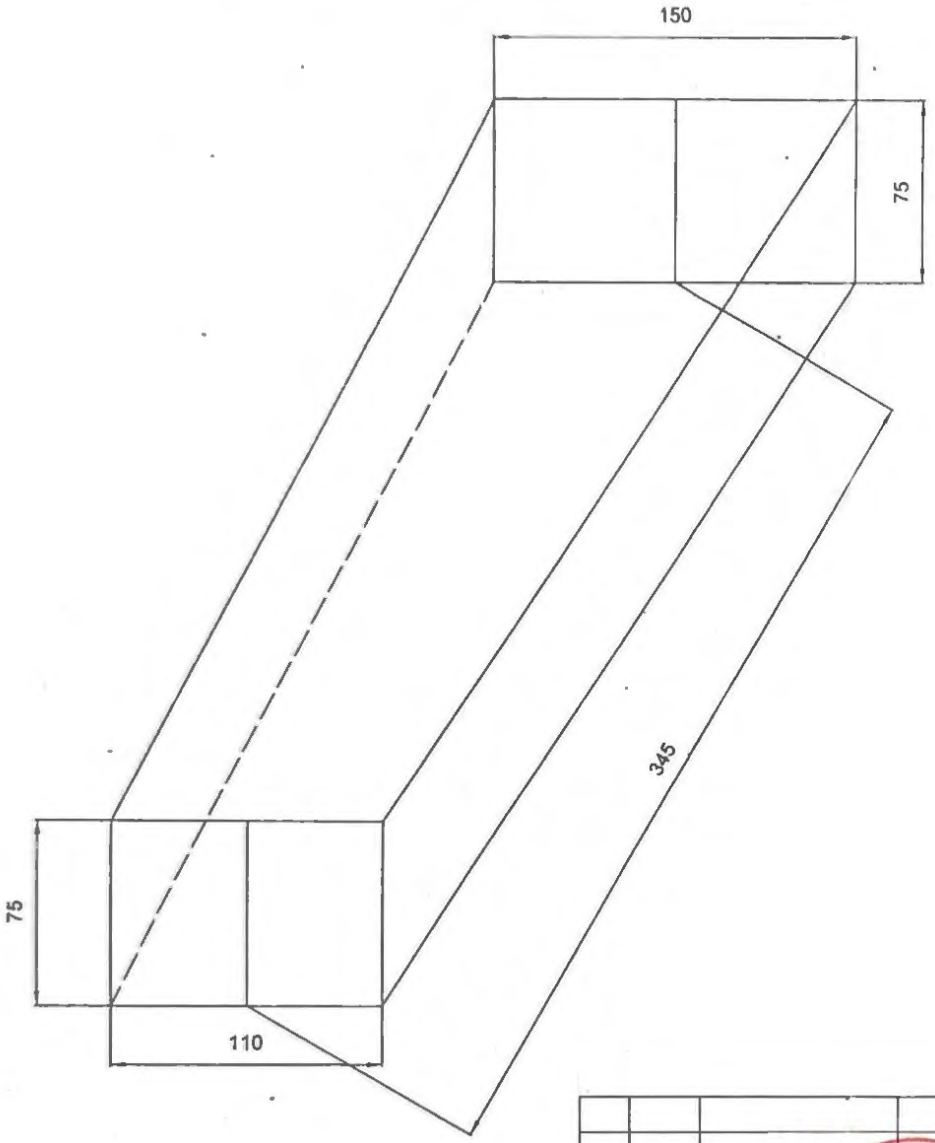

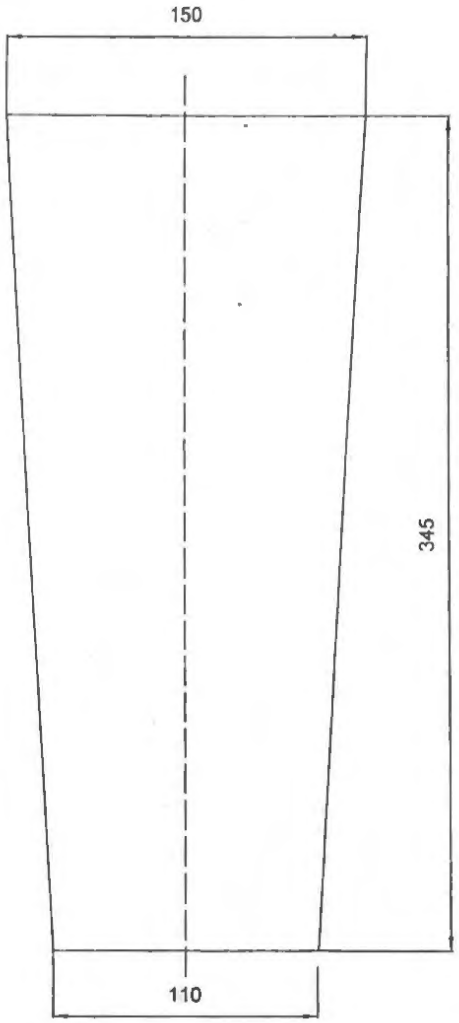

Ghi chú:
Dung sai kích thước ±0,5mm

					CÔNG TY CP GANG THÉP THÁI NGUYÊN	Mã BV: XL3-G6-65	
S.đ	S.lg	Số tài liệu	Chữ ký	Ngày	GẠCH G6 (XÂY LÒ CAO SỐ 3)	S.lg	K. lượng	Tỉ lệ
								1:1
P. Giám đốc		Nguyễn Anh Hải				Tờ:	Số tờ:	
P. Kỹ thuật		Nguyễn Minh Hùng						
Kiểm tra		Đồng Sỹ Nguyên			Vật liệu: Cao nhôm GL - 65	NHÀ MÁY LUYỆN GANG		
Vẽ lại		Nguyễn Văn Vĩnh						
Thiết kế								

CHI NHÁNH CÔNG TY CỔ PHẦN GANG THÉP THÁI NGUYÊN - NHÀ MÁY LUYỆN GANG

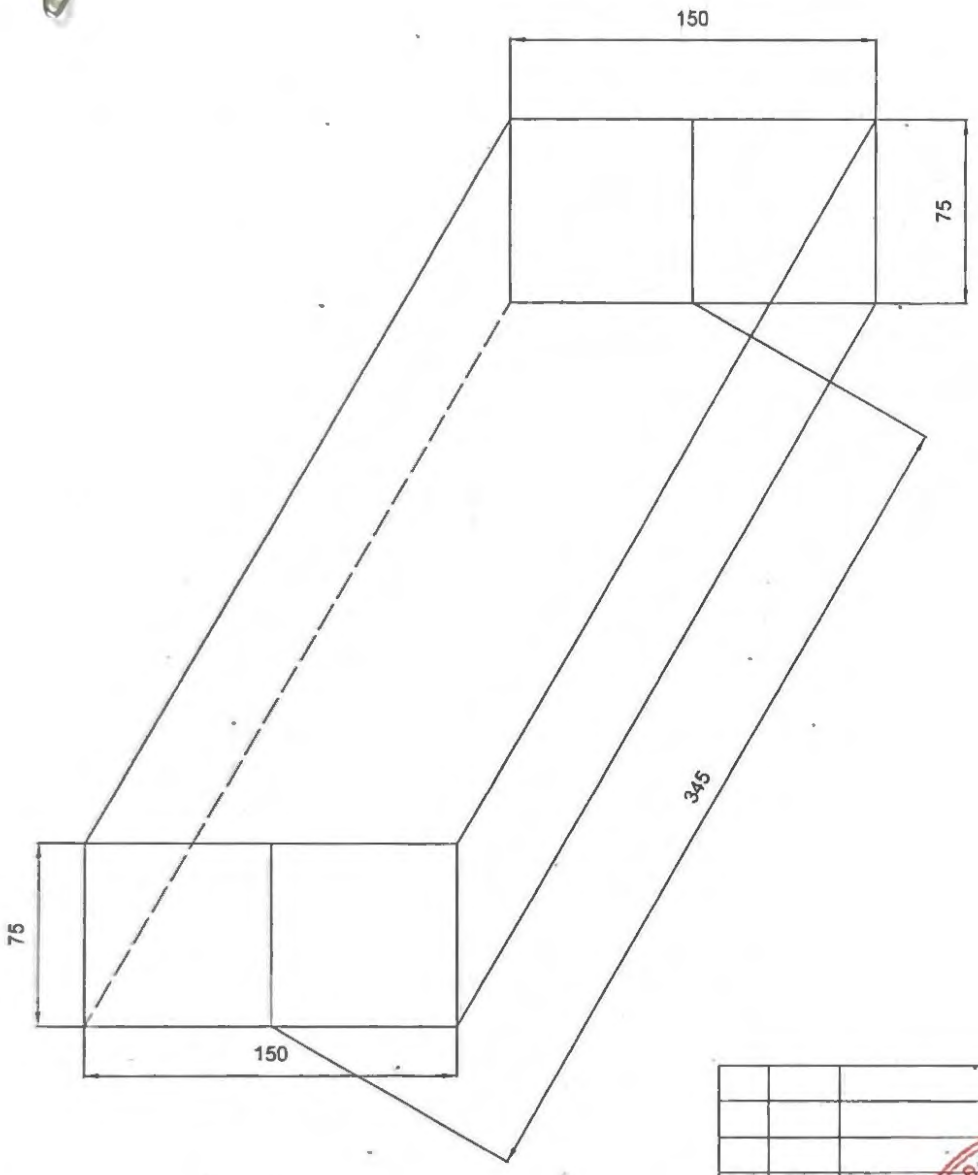

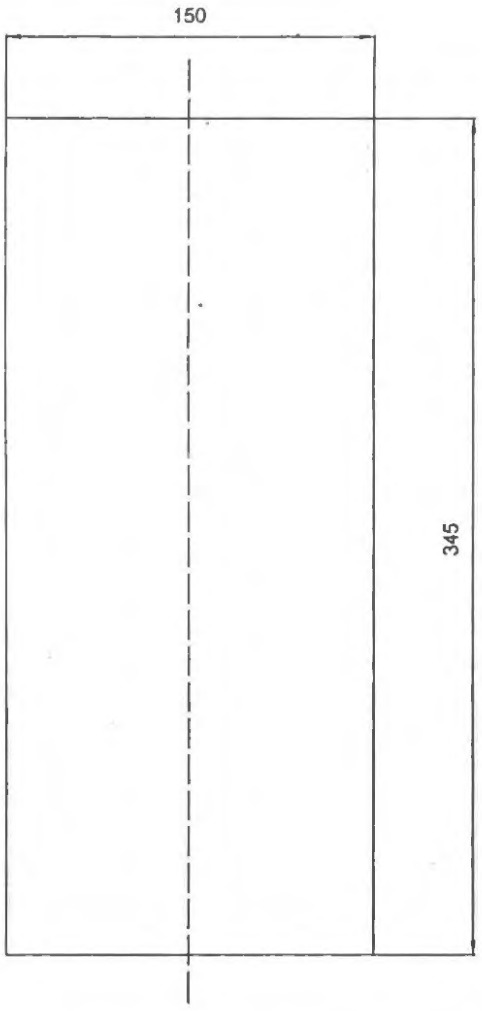

Ghi chú:
Dung sai kích thước ±0,5mm

					CÔNG TY CP GANG THÉP THÁI NGUYÊN	Mã BV: XL3-G2-68	
					GẠCH G2 (XÂY LÒ CAO SỐ 3)	S.lg	K. lượng	Tỉ lệ
S.đ	S.lg	Số tài liệu	Chữ ký	Ngày				1:1
P. Giám đốc		Nguyễn Anh Tài				Tờ:	Số tờ:	
P. Kỹ thuật		Nguyễn Minh Hùng						
Kiểm tra		Đồng Sỹ Nguyên			Vật liệu: Cac bon nhôm	NHÀ MÁY LUYỆN GANG	
Vẽ lại		Nguyễn Văn Vinh					
Thiết kế							

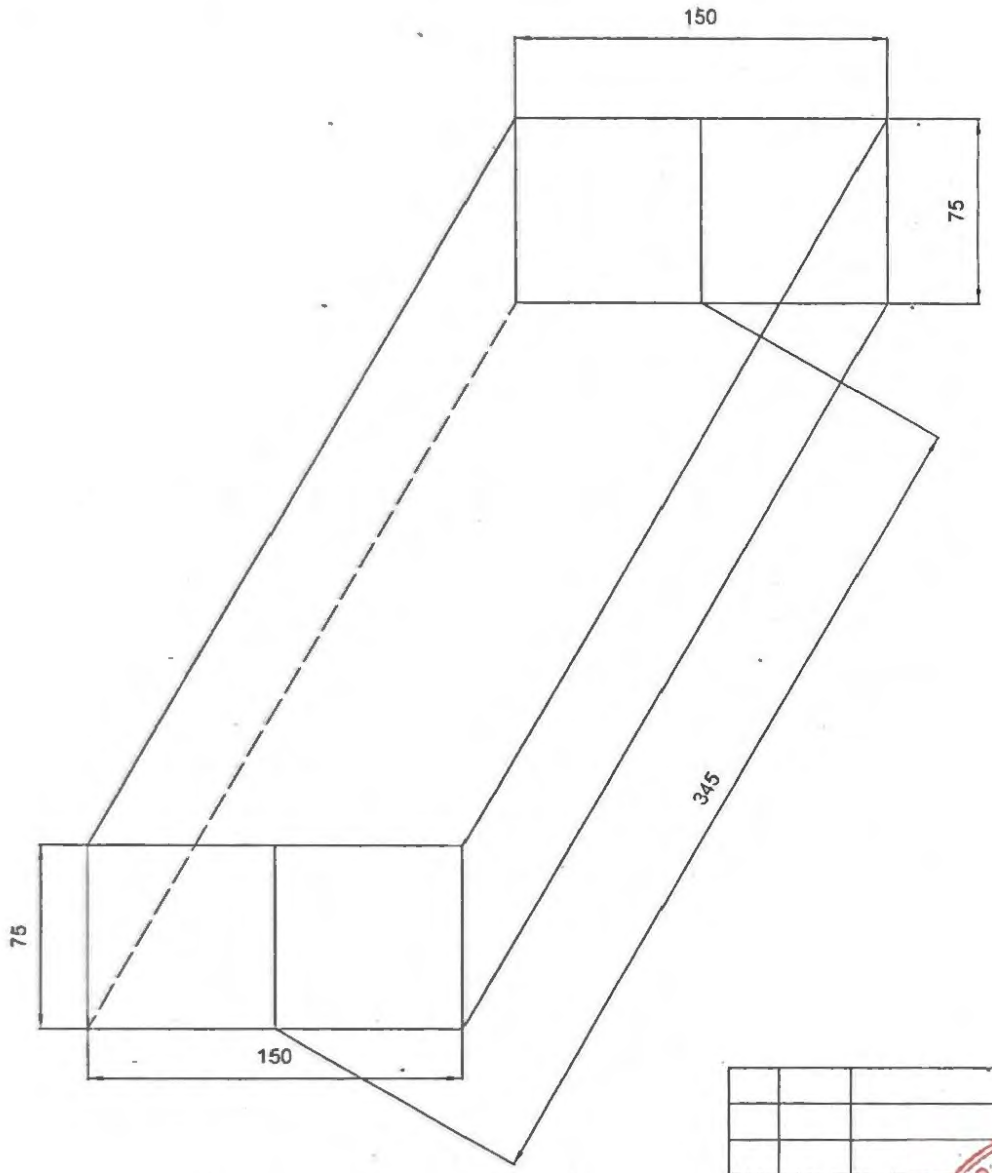

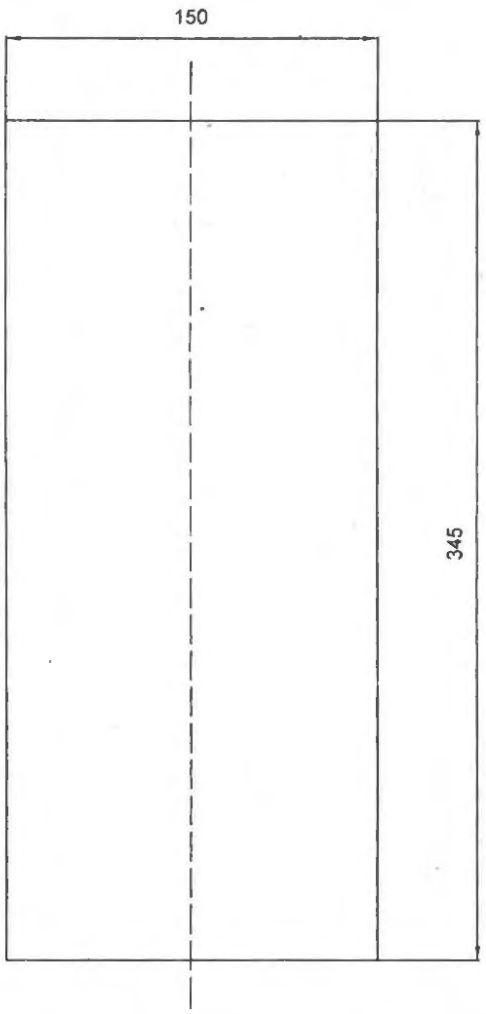

Ghi chú:
Dung sai kích thước ±0,5mm

					CÔNG TY CP GANG THÉP THÁI NGUYÊN	Mã BV: XL3-G2-68		
S.đ	S.lg	Số tài liệu	Chữ ký	Ngày	GẠCH G2 (XÂY LÒ CAO SỐ 3)	S.lg	K. lượng	Tỉ lệ
								1:1
P. Giám đốc		Nguyễn Anh Hải				Tờ:	Số tờ:	
P. Kỹ thuật		Nguyễn Minh Hùng						
Kiểm tra		Đồng Sỹ Nguyên			Vật liệu: Cac bon nhôm	NHÀ MÁY LUYỆN GANG		
Vẽ lại		Nguyễn Văn Vinh						
Thiết kế								

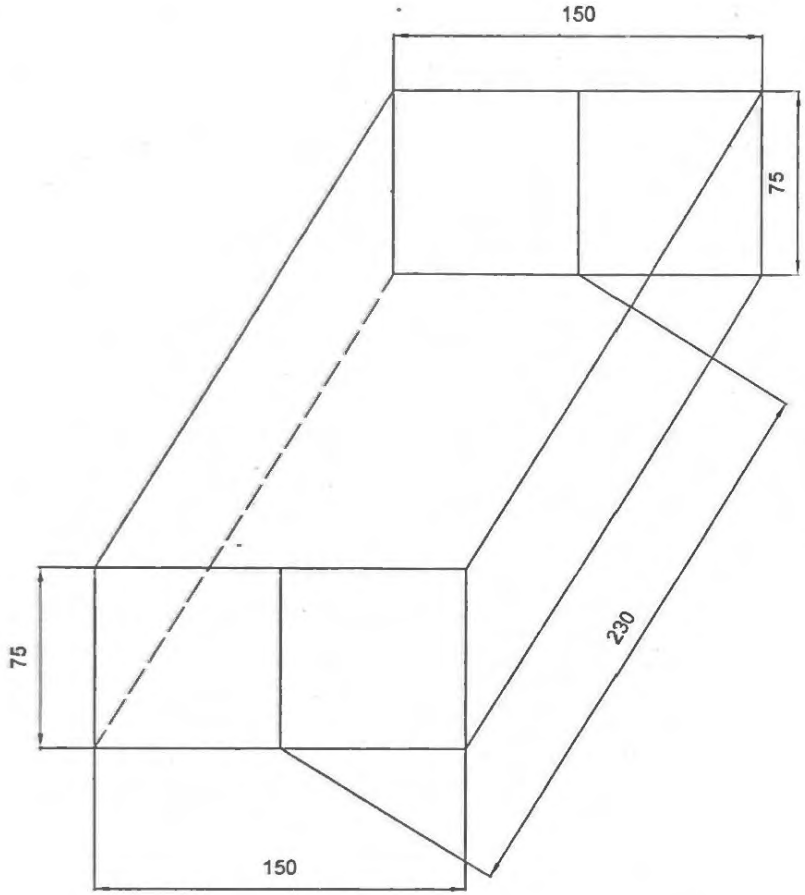

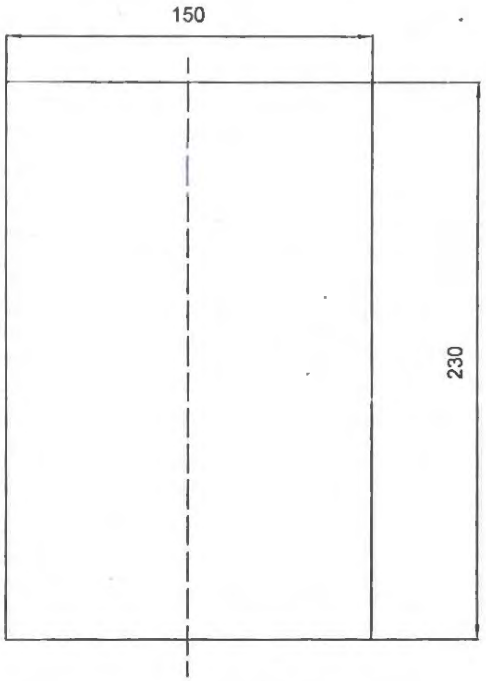

Ghi chú:
Dung sai kích thước ±0,5mm

					CÔNG TY CP GANG THÉP THÁI NGUYÊN	Mã BV: XL3-G1-68	
					GẠCH G1 (XÂY LÒ CAO SỐ 3)	S.lg	K. lượng	Tỉ lệ
S.đ	S.lg	Số tài liệu	Chữ ký	Ngày				1:1
P. Giám đốc		Nguyễn Anh Tuấn				Tờ:	Số tờ:
P. Kỹ thuật		Nguyễn Minh Hùng					
Kiểm tra		Đồng Sỹ Nguyên			Vật liệu: Cac bon nhôm	NHÀ MÁY LUYỆN GANG	
Vẽ lại		Nguyễn Văn Vĩnh					
Thiết kế							

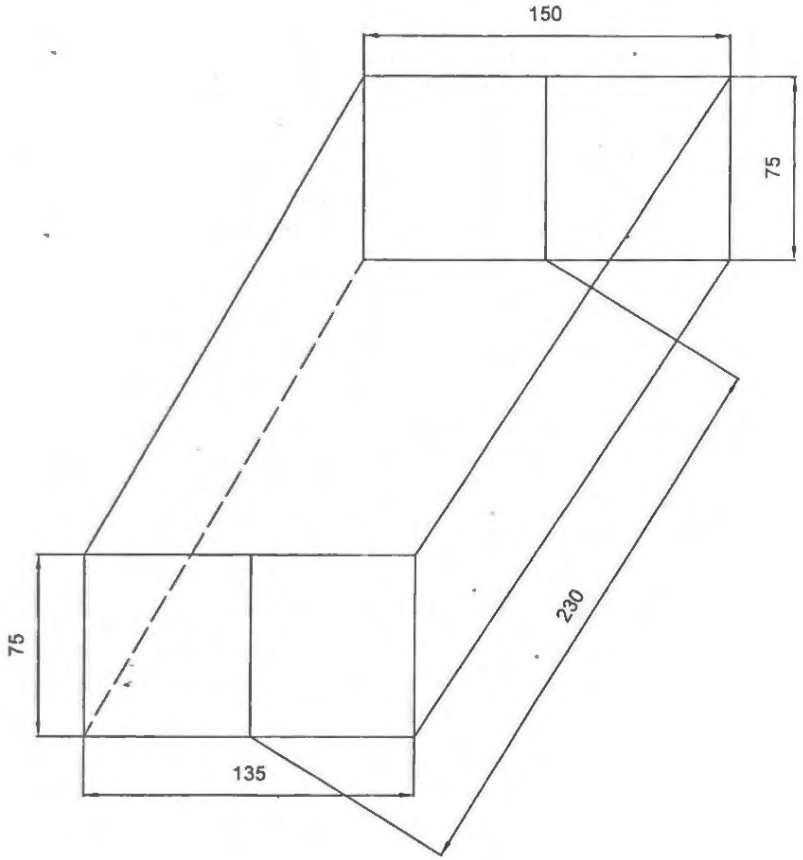

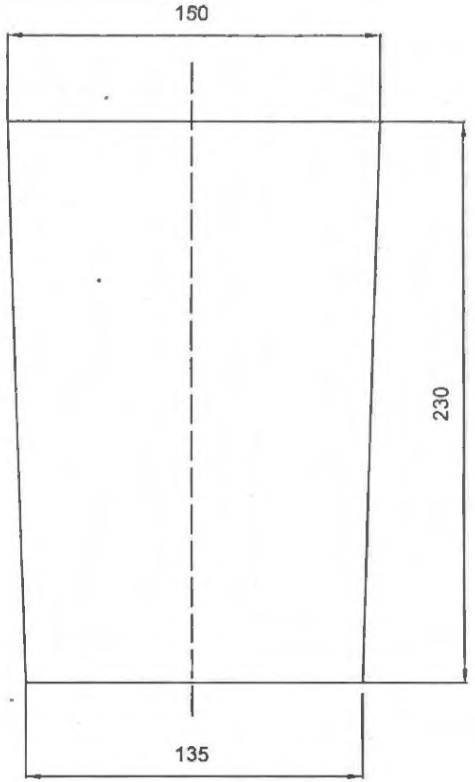

Ghi chú:
Dung sai kích thước ±0,5mm

					CÔNG TY CP GANG THÉP THÁI NGUYÊN	Mã BV: XL3-G3-68		
						S.lg	K. lượng	Tỉ lệ
S.đ	S.lg	Số tài liệu	Chữ ký	Ngày	GẠCH G3 (XÂY LÒ CAO SỐ 3)			1:1
P. Giám đốc		Nguyễn Anh Hải				Tờ:	Số tờ:	
P. Kỹ thuật		Nguyễn Minh Hùng						
Kiểm tra		Đồng Sỹ Nguyên			Vật liệu: Cac bon nhôm	NHÀ MÁY LUYỆN GANG		
Vẽ lại		Nguyễn Văn Vĩnh						
Thiết kế		TQ						

CHI NHÁNH CÔNG TY CỔ PHẦN GANG THÉP THÁI NGUYÊN NHÀ MÁY LUYỆN GANG

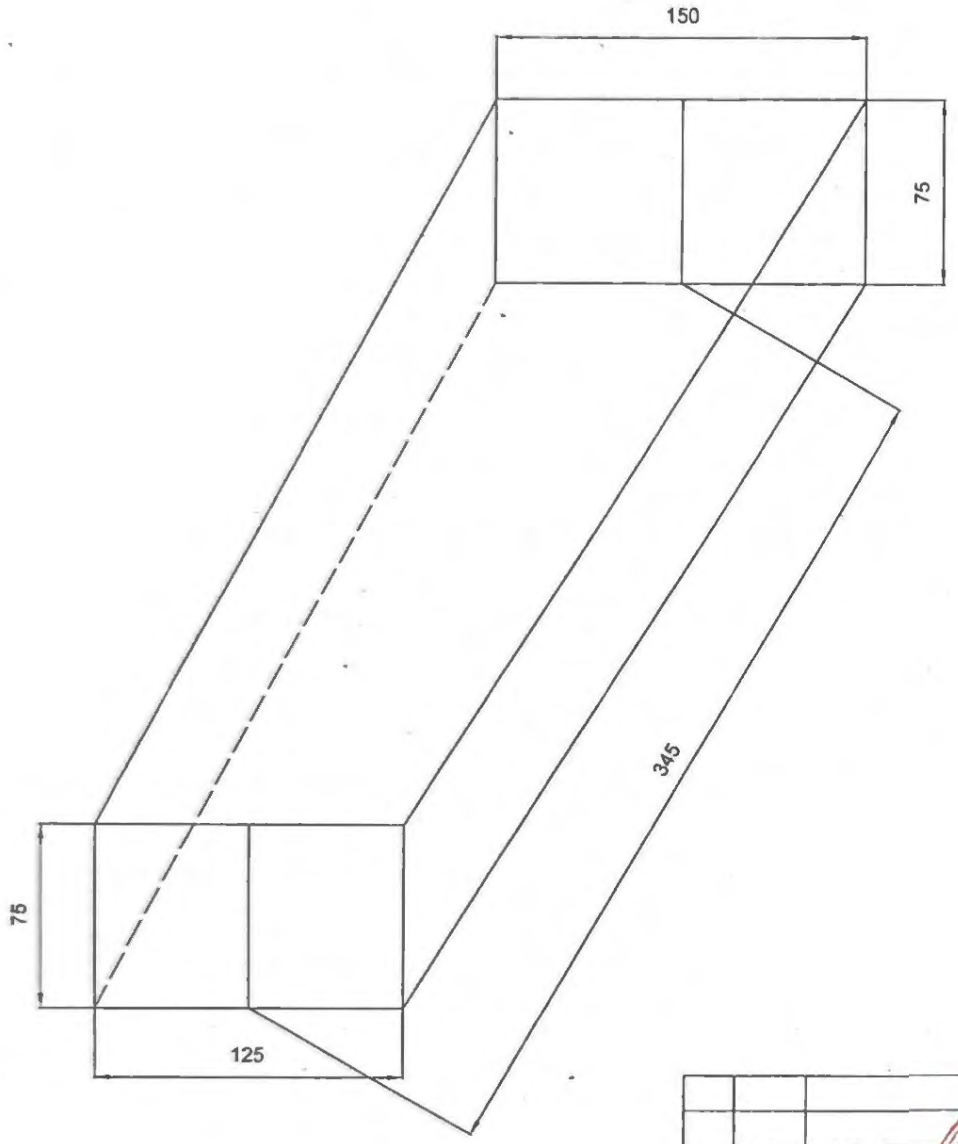

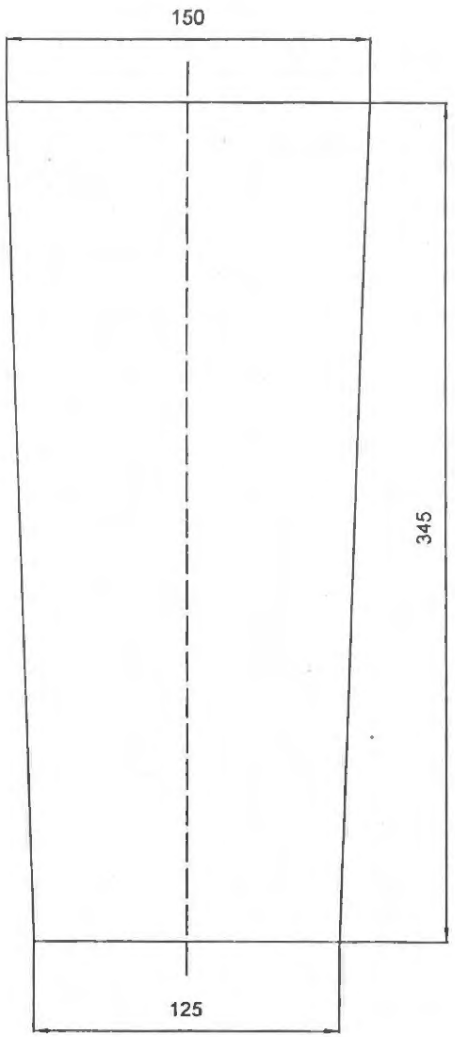

Ghi chú:
Dung sai kích thước ±0,5mm

				CÔNG TY CP GANG THÉP THÁI NGUYÊN	Mã BV: XL3-G4-68
S.đ	S lg	Số tài liệu	Chữ ký	Ngày	GẠCH G4 (XÂY LÒ CAO SỐ 3)	S.lg:	K. lượng:	Tỉ lệ: 1:1
P. Giám đốc	Nguyễn Anh Hải					Tờ:	Số tờ:
P. Kỹ thuật	Nguyễn Minh Hùng						
Kiểm tra	Đồng Sỹ Nguyên				Vật liệu: Cac bon nhôm	NHÀ MÁY LUYỆN GANG
Vẽ lại	Nguyễn Văn Vĩnh					
Thiết kế	TQ					

CHI NHÁNH CÔNG TY CỔ PHẦN GANG THÉP THÁI NGUYÊN NHÀ MÁY LUYỆN GANG

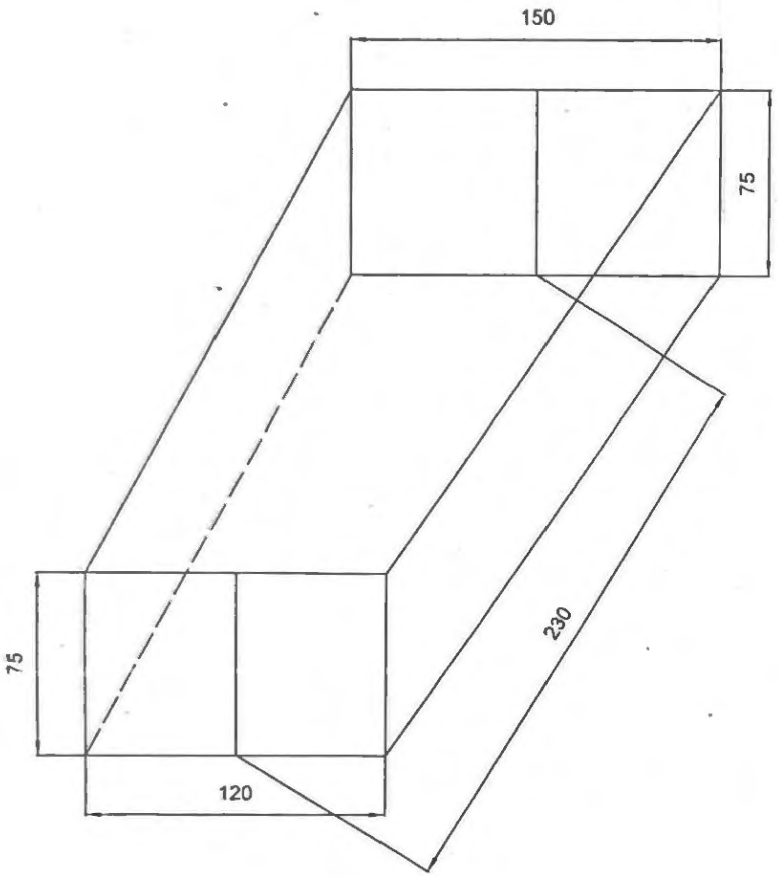

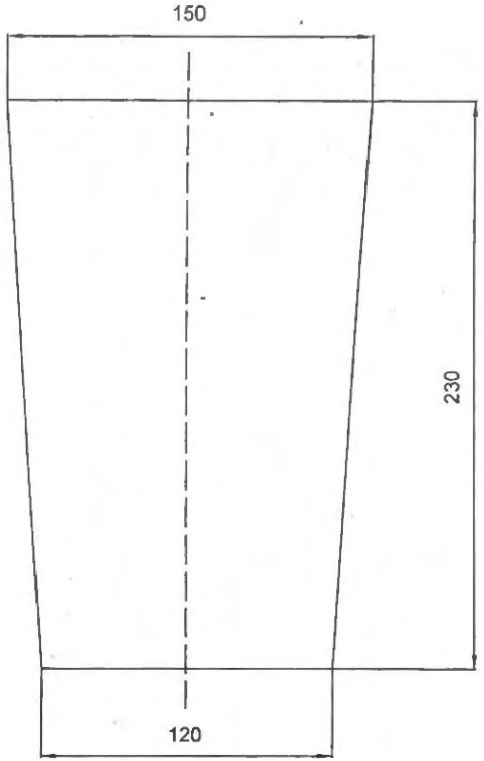

Ghi chú:
Dung sai kích thước ±0,5mm

					CÔNG TY CP GANG THÉP THÁI NGUYÊN	Mã BV: XL3-G5-68	
S.đ	S.lg	Số tài liệu	Chữ ký	Ngày	GẠCH G5 (XÂY LÒ CAO SỐ 3)	S.lg / K. lượng	Tỉ lệ 1:1
P. Giám đốc		Nguyễn Anh Hải					
P. Kỹ thuật		Nguyễn Minh Hùng				Tờ:	Số tờ:
Kiểm tra		Đồng Sỹ Nguyên			Vật liệu: Cac bon nhôm	NHÀ MÁY LUYỆN GANG	
Vẽ lại		Nguyễn Văn Vĩnh					
Thiết kế							

CHI NHÁNH CÔNG TY CỔ PHẦN GANG THÉP THÁI NGUYÊN NHÀ MÁY LUYỆN GANG

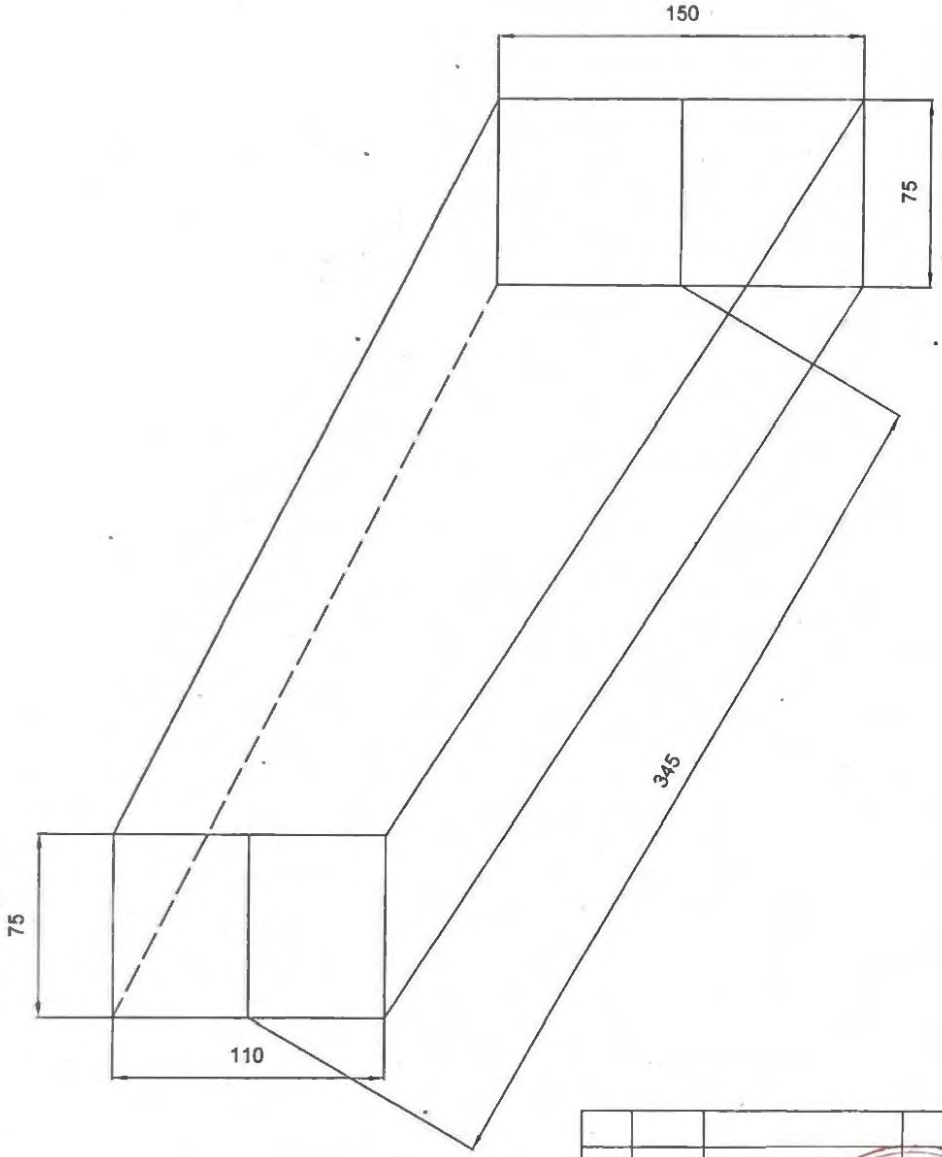

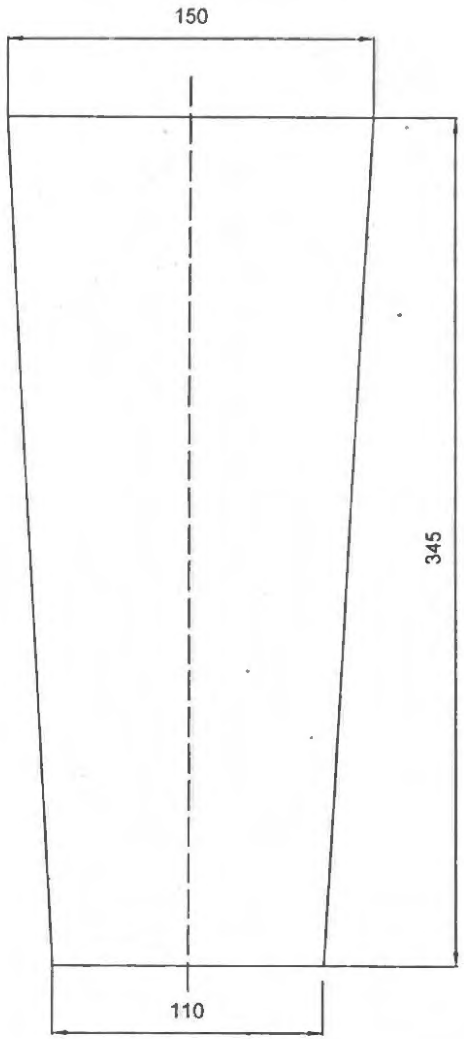

Ghi chú:
Dung sai kích thước ±0,5mm

					CÔNG TY CP GANG THÉP THÁI NGUYÊN	Mã BV: XL3-G6-68	
S.đ	S.lg	Số tài liệu	Chữ ký	Ngày	GẠCH G6 (XÂY LÒ CAO SỐ 3)	S.lg / K. lượng	Tỉ lệ
							1:1
P. Giám đốc		Nguyễn Anh Hải				Tờ:	Số tờ:
P. Kỹ thuật		Nguyễn Minh Hùng					
Kiểm tra		Đồng Sỹ Nguyên			Vật liệu: Cac bon nhôm	NHÀ MÁY LUYỆN GANG	
Vẽ lại		Nguyễn Văn Vĩnh					
Thiết kế							

S.G.K.H.Đ: 4600100155-001-C.T.C.P.
CHI NHÁNH CÔNG TY CỔ PHẦN GANG THÉP THÁI NGUYÊN
NHÀ MÁY LUYỆN GANG