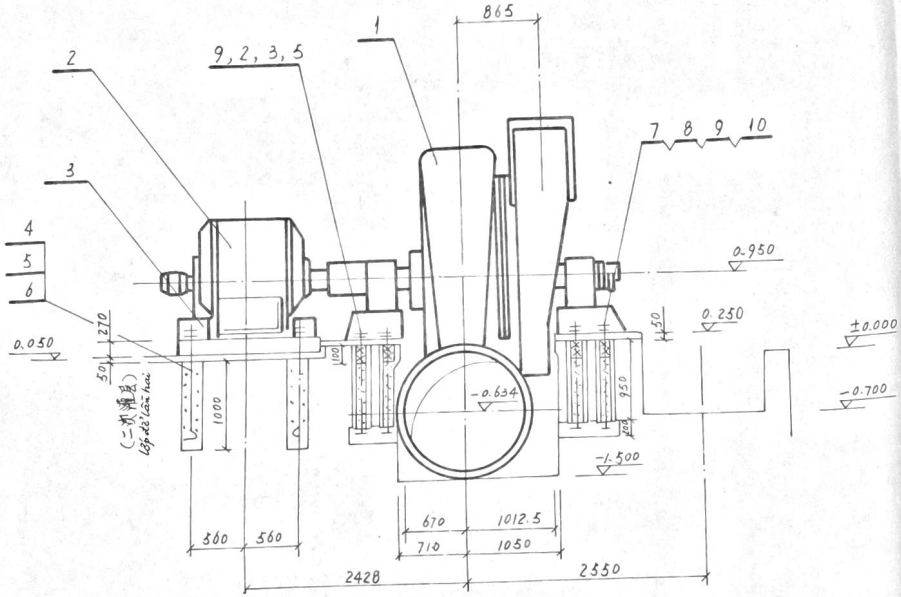

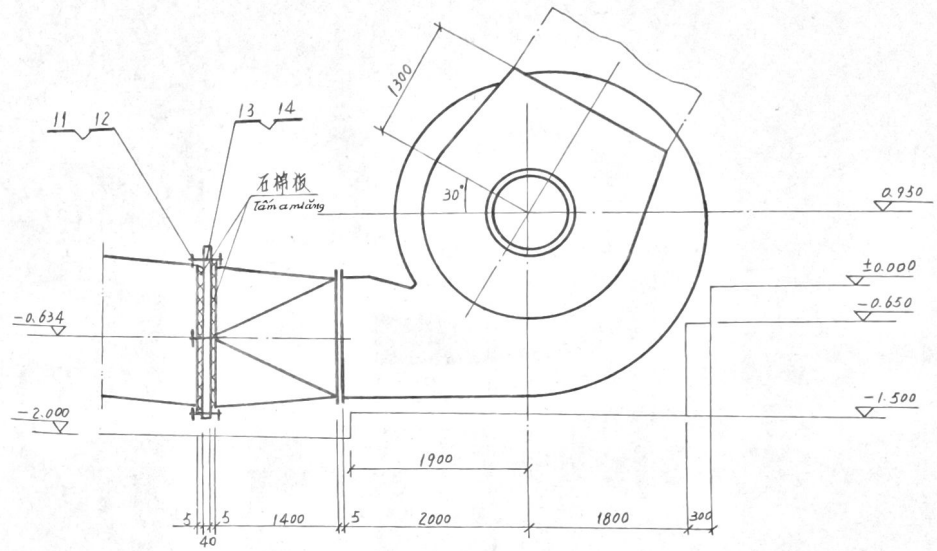

Hình chế tạo mặt bích - chi tiết 13

件13. 法兰制造图

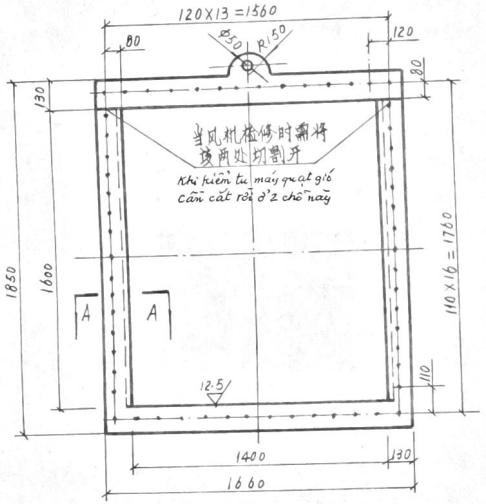

Hình chế tạo tấm bịt - chi tiết 14

件14. 盲板制造图

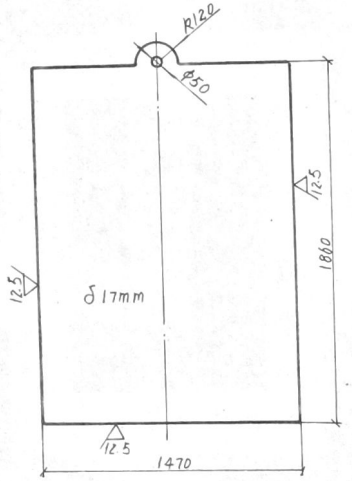

A - A

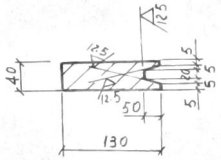

14	Tấm bịt 517	盲板 δ17	1	部件成品	260	260	
13	Mặt bích 540	法兰 δ40	1	部件成品	265	265	
12		螺母 M16 écu M16	58	8	0.034	1.972	
11	Bulông M16x100	螺栓 M16X100	58	8.8	0.185	10.73	
10		垫圈 30 Vòng đệm 30	8	部件成品	0.063	0.504	
9		螺母 M30 écu M30	16	〃	0.11	1.76	
8		固定板 30 Tấm cố định 30	8	〃	5.5	44	
7	Bulông để đầu chữ T	T型头地脚螺栓 M30X1120	8	〃	6.5	52	按图纸要求加工 Tấm lót mỏng yêu cầu xử lý chế tạo cấp đồng bộ cùng với bulông móng
6		垫圈 36 Vòng đệm 36	4	〃	0.118	0.472	
5		螺母 M36 écu M36	8	〃	0.182	1.456	
4	Bulông chân đế	地脚螺栓 M36x1460	4	〃	18	72	
3	VN01E7 - 7	电机底座 Bệ động cơ	1	〃	588.4	588.4	
2	Động cơ JR150-4, N850kw điện cấp 6000 Kv	电机 JR1510-4, N=850KW 电压 6000V	1	〃	5000	5000	
1	Máy quạt gió ly tâm D2800-11	D2800-11离心鼓风机	1	部件成品	28360.27	28360.27	Q=2800m³/min PH=88.7Kfa 无旋向 quay trái
	Ký hiệu thước Hệ chuẩn	Tên - quy cách	số lượng	vật liệu	đơn trọng	Trọng lượng (kg)	Ghi chú

设计	2M1号用	BẢN VẼ LẮP ĐẶT MÁY	Số bản vẽ VN01E7 - 5
审核		风机安装图	
批准		QUẠT GIÓ	
2000.5	1:40	Bản vẽ lắp 安装图	1 页 第 1 页

Dịch: PN Cường

34658.6

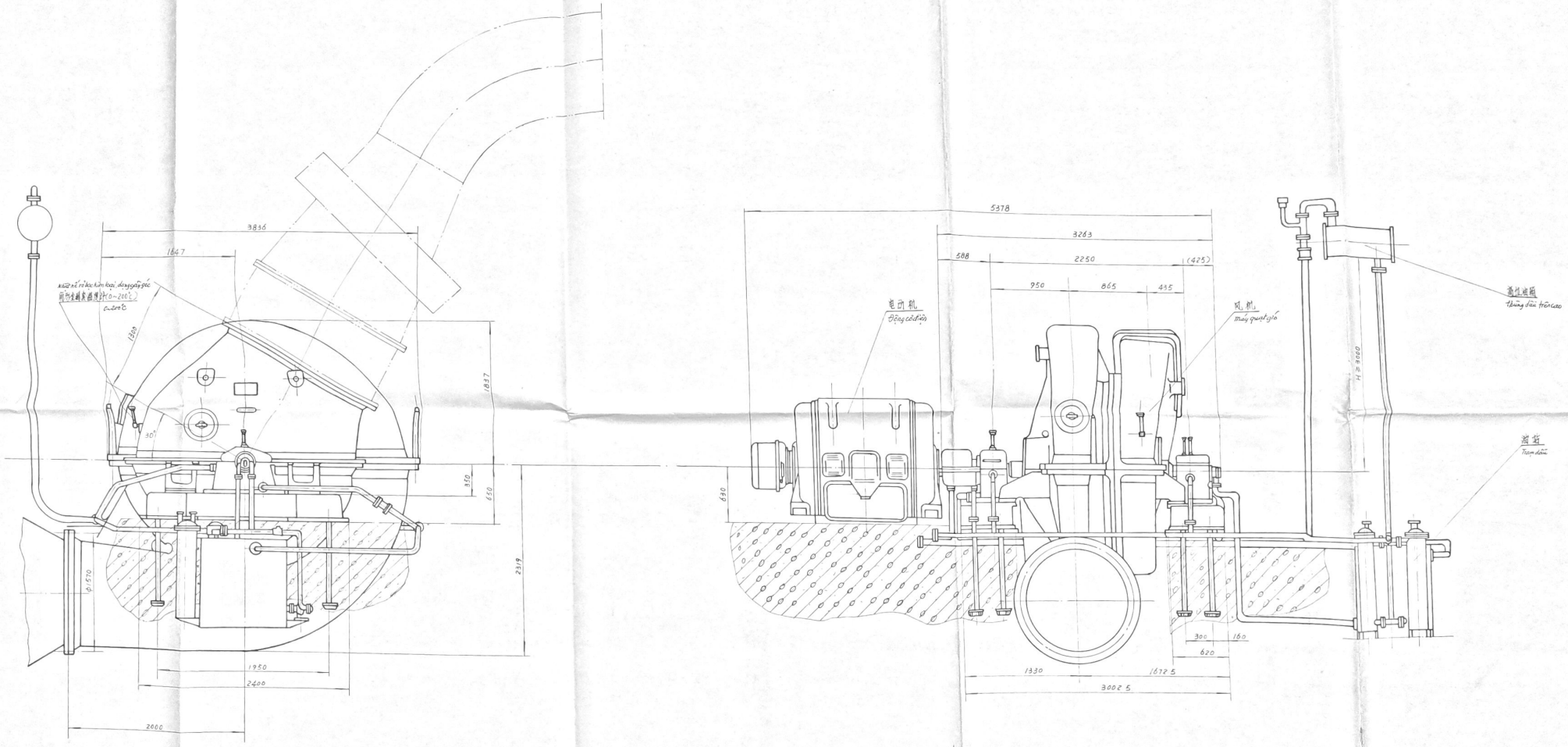

BẢN VẼ BỐ TRÍ LẮP ĐẶT QUẠT GIÓ.

风机安装布置图

Số bản vẽ

Dịch: P.N. Cường

2021/7/27